LEYENDA AGUA:

- MEDIDOR DE AGUA
- TUBERIA PARA AGUA FRIA DE PP-R
- TUBERIA PARA AGUA FRIA DE PP-R (ARDT)
- TUBERIA PARA AGUA CALIENTE DE PP-R
- VALVULA DE COMPUERTA EN TUBERIA VERTICAL
- VALVULA DE COMPUERTA EN TUBERIA HORIZONTAL
- CRUCE DE TUBERIAS SIN CONEXION
- CODO DE 90°
- CODO DE 45°
- CODO DE 90° SUBE
- CODO DE 90° BAJA
- TEE
- TEE CON SUBIDA
- TEE CON BAJADA
- UNION UNIVERSAL
- VALVULA DE COMPUERTA
- VALVULA DE CHECK

LEYENDA AGUA CONTRA INCENDIO

- TUBERÍA COLGADA PARA AGUA CONTRA INCENDIO ACERO SCH-40
- GABINETE CONTRA INCENDIO TIPO II — GCI
- CONEXION SIAMESA TIPO POSTE
- ROCIADOR HACIA ARRIBA; RESPUESTA Y COBERTURA ESTANDAR K=5.6 gpm/psi 1/2
- ROCIADOR HACIA ARRIBA; RESPUESTA RAPIDA Y COBERTURA ESTANDAR K=5.6 gpm/psi 1/2
- VALVULA DE PURGA DE AIRE AUTOMATICO
- ESTACION DE CONTROL DE ROCIADORES (VER DETALLE X) — ECR
- CODO DE 90° DE ACERO SCH-40 EN PLANTA
- TEE DE ACERO SCH-40
- SOPORTE ANTISISMICO LONGITUDINAL
- SOPORTE ANTISISMICO TRANSVERSAL
- CRUCE DE TUBERIAS SIN CONEXION
- VALVULA ANGULAR DE 2.1/2" PARA C.G.B.V.P.
- COLGADOR PARA TUBERIA
- CODO DE 90° SUBE
- CODO DE 90° BAJA
- TAPON HEMBRA

NOTAS (ROCIADORES):
- DISTANCIA DEL DEFLECTOR DE ROCIADOR AL TECHO 30CM.
- DISTANCIA DEL DEFLECTOR DE ROCIADOR A FONDO DE BANDEJA O DUCTO 5CM.
- DISTANCIA MÍNIMA DEL DEFLECTOR DE ROCIADOR A NIVEL DE PISO ES 2.10m.

NOTAS (VALV. ANGULARES):
- VÁLVULA ANGULAR DE 1.1/2" CON RESTRICTORA DE PRESIÓN, DESDE EL SÓTANO 04 HASTA EL PISO 03. PRESIÓN DE SALIDA 75PSI.

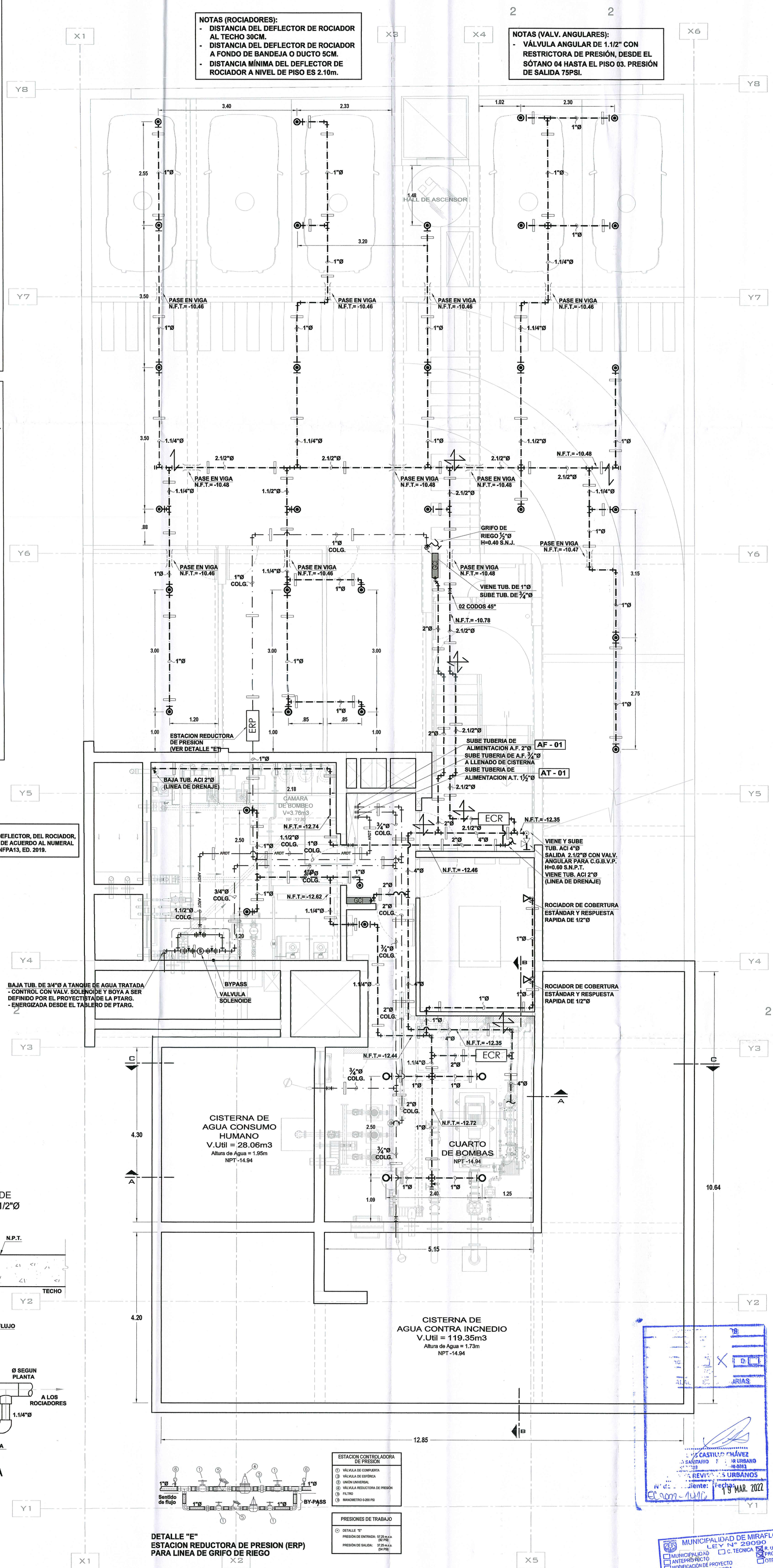

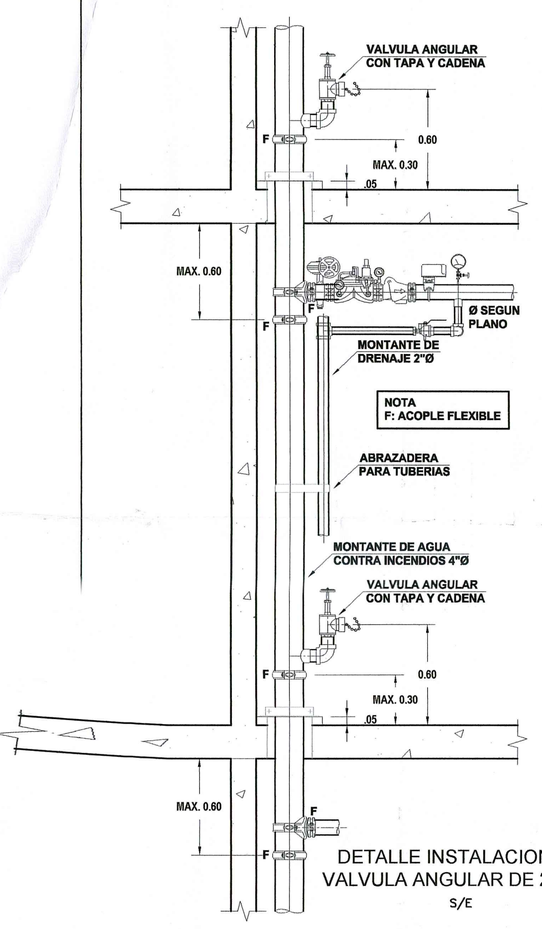

DETALLE INSTALACION DE VALVULA ANGULAR DE 2.1/2"Ø
S/E

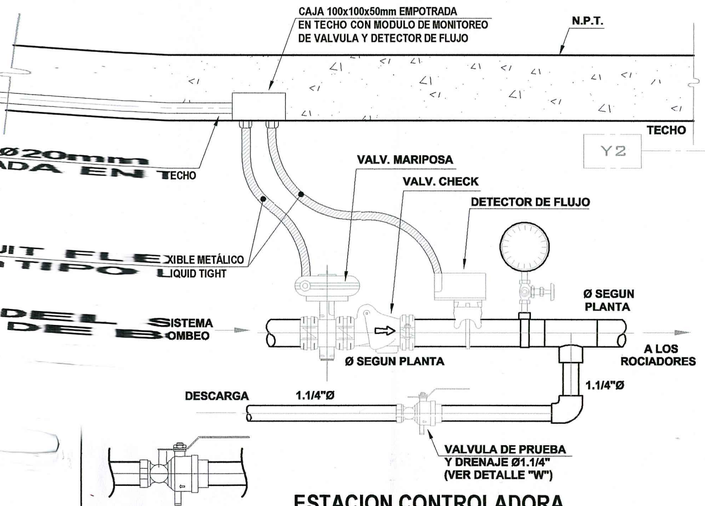

ESTACION CONTROLADORA DE ROCIADORES
S/E

DETALLE "W"
VÁLVULA DE PRUEBA Y DRENAJE CON VISOR (VIDRIO PARA INSPECCION)

ESTACION CONTROLADORA DE PRESION	
1	VÁLVULA DE COMPUERTA
2	VÁLVULA DE ESFÉRICA
3	UNIÓN UNIVERSAL
4	VÁLVULA REDUCTORA DE PRESIÓN
5	FILTRO
6	MANOMETRO 0-200 PSI

PRESIONES DE TRABAJO	
DETALLE "E"	
PRESIÓN DE ENTRADA:	57.25 m.c.a. (82 PSI)
PRESIÓN DE SALIDA:	37.25 m.c.a. (54 PSI)

DETALLE "E"
ESTACION REDUCTORA DE PRESION (ERP) PARA LINEA DE GRIFO DE RIEGO

PLANTA SOTANO 04 - RED DE AGUA CONTRA INCENDIO Y RED DE AGUA FRIA
ESCALA 1:50

UMA.NET.PE
proyectos@uma.net.pe

Avenida Camino Real 1236, Int. A
San Isidro - Lima - Perú
01 - 5956696

EDIFICIO MULTIFAMILIAR MALECÓN LA PAZ

UBICACIÓN:
AV. LA PAZ, Mz "K", LOTE N° 10
URB. ARMENDARIZ POTRERO DE LAS ÁNIMAS

DISTRITO: MIRAFLORES
PROVINCIA: LIMA
REGIÓN: LIMA
PROPIETARIO:
INVERSIONES INMOBILIARIAS MALECÓN LA PAZ S.A.C

FIRMA DE PROPIETARIO:
Patricio Barron Olarte
Apoderado Legal

PROFESIONAL RESPONSABLE:
DANIEL CARLOS SEGURA OROZCO
INGENIERO SANITARIO
CIP. 138435

SELLO Y FIRMA:
DANIEL CARLOS SEGURA OROZCO
INGENIERO SANITARIO
Reg. CIP N° 138435

ETAPA: PROYECTO
ESPECIALIDAD: INSTALACIONES SANITARIAS
PLANO: PLANTA SOTANO 04 - RED DE AGUA CONTRA INCENDIO Y RED DE AGUA FRIA

ARCHIVO CAD:	DIBUJO:
220125-IS-PL-ELPaz	ALANYA.F.
FECHA: ENERO 2022	ESCALA: INDICADA

LÁMINA: IS-01
01 DE 27

MUNICIPALIDAD DE MIRAFLORES
LEY N° 29090
☐ MUNICIPALIDAD ☐ ANTEPROYECTO ☐ MODIFICACIÓN DE PROYECTO ☐ CONFORMIDAD DE OBRA
☐ C. TECNICA ☐ R. URBANOS ☒ PROYECTO ☐ OTROS
30 MAR. 2022
MODALIDAD: ☐A ☐B ☒C ☐D
OPERADOR DE MODULO
RECIBIDO

Fecha: 19 MAR. 2022

LEYENDA AGUA:

- MEDIDOR DE AGUA
- TUBERIA PARA AGUA FRIA DE PP-R
- TUBERIA PARA AGUA FRIA DE PP-R (ARDT)
- TUBERIA PARA AGUA CALIENTE DE PP-R
- VALVULA DE COMPUERTA EN TUBERIA VERTICAL
- VALVULA DE COMPUERTA EN TUBERIA HORIZONTAL
- CRUCE DE TUBERIAS SIN CONEXION
- CODO DE 90°
- CODO DE 45°
- CODO DE 90° SUBE
- CODO DE 90° BAJA
- TEE
- TEE CON SUBIDA
- TEE CON BAJADA
- UNION UNIVERSAL
- VALVULA DE COMPUERTA
- VALVULA DE CHECK

LEYENDA AGUA CONTRA INCENDIO

- TUBERÍA COLGADA PARA AGUA CONTRA INCENDIO ACERO SCH-40
- GABINETE CONTRA INCENDIO TIPO II (GCI)
- CONEXION SIAMESA TIPO POSTE
- ROCIADOR HACIA ARRIBA; RESPUESTA Y COBERTURA ESTANDAR K=5.6 gpm/psi 1/2
- ROCIADOR HACIA ARRIBA; RESPUESTA RAPIDA Y COBERTURA ESTANDAR K=5.6 gpm/psi 1/2
- VALVULA DE PURGA DE AIRE AUTOMATICO
- ESTACION DE CONTROL DE ROCIADORES (VER DETALLE X) (ECR)
- CODO DE 90° DE ACERO SCH-40 EN PLANTA
- TEE DE ACERO SCH-40
- SOPORTE ANTISISMICO LONGITUDINAL
- SOPORTE ANTISISMICO TRANSVERSAL
- CRUCE DE TUBERIAS SIN CONEXION
- VALVULA ANGULAR DE 2.1/2" PARA C.G.B.V.P.
- COLGADOR PARA TUBERIA
- CODO DE 90° SUBE
- CODO DE 90° BAJA
- TAPON HEMBRA

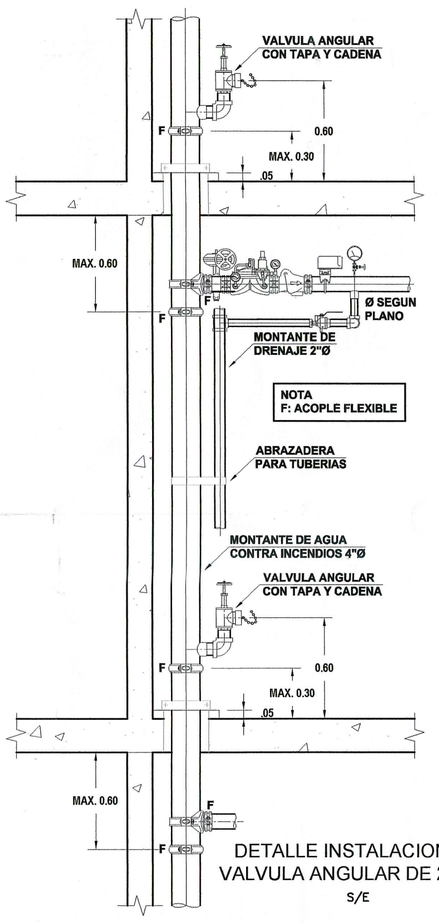

DETALLE INSTALACION DE VALVULA ANGULAR DE 2.1/2"Ø

S/E

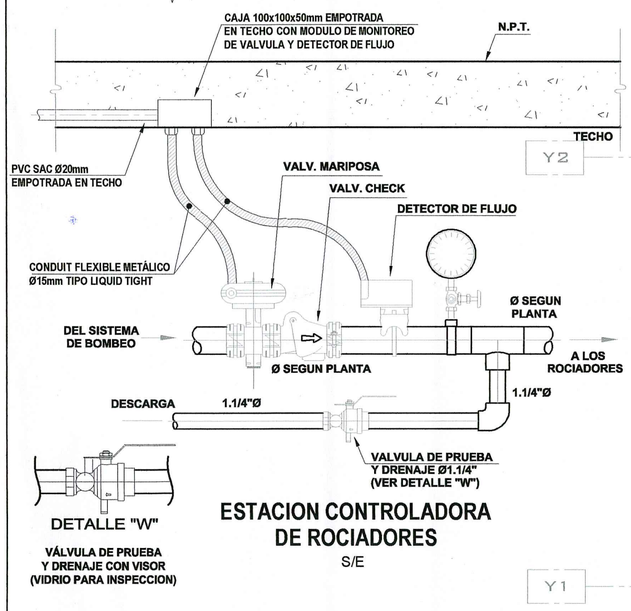

DETALLE "W"

VÁLVULA DE PRUEBA Y DRENAJE CON VISOR (VIDRIO PARA INSPECCION)

ESTACION CONTROLADORA DE ROCIADORES

S/E

NOTAS (ROCIADORES):
- DISTANCIA DEL DEFLECTOR DE ROCIADOR AL TECHO 30CM.
- DISTANCIA DEL DEFLECTOR DE ROCIADOR A FONDO DE BANDEJA O DUCTO 5CM.
- DISTANCIA MÍNIMA DEL DEFLECTOR DE ROCIADOR A NIVEL DE PISO ES 2.10m.

NOTAS (VALV. ANGULARES):
- VÁLVULA ANGULAR DE 1.1/2" CON RESTRICTORA DE PRESIÓN, DESDE EL SÓTANO 04 HASTA EL PISO 03. PRESIÓN DE SALIDA 75PSI.

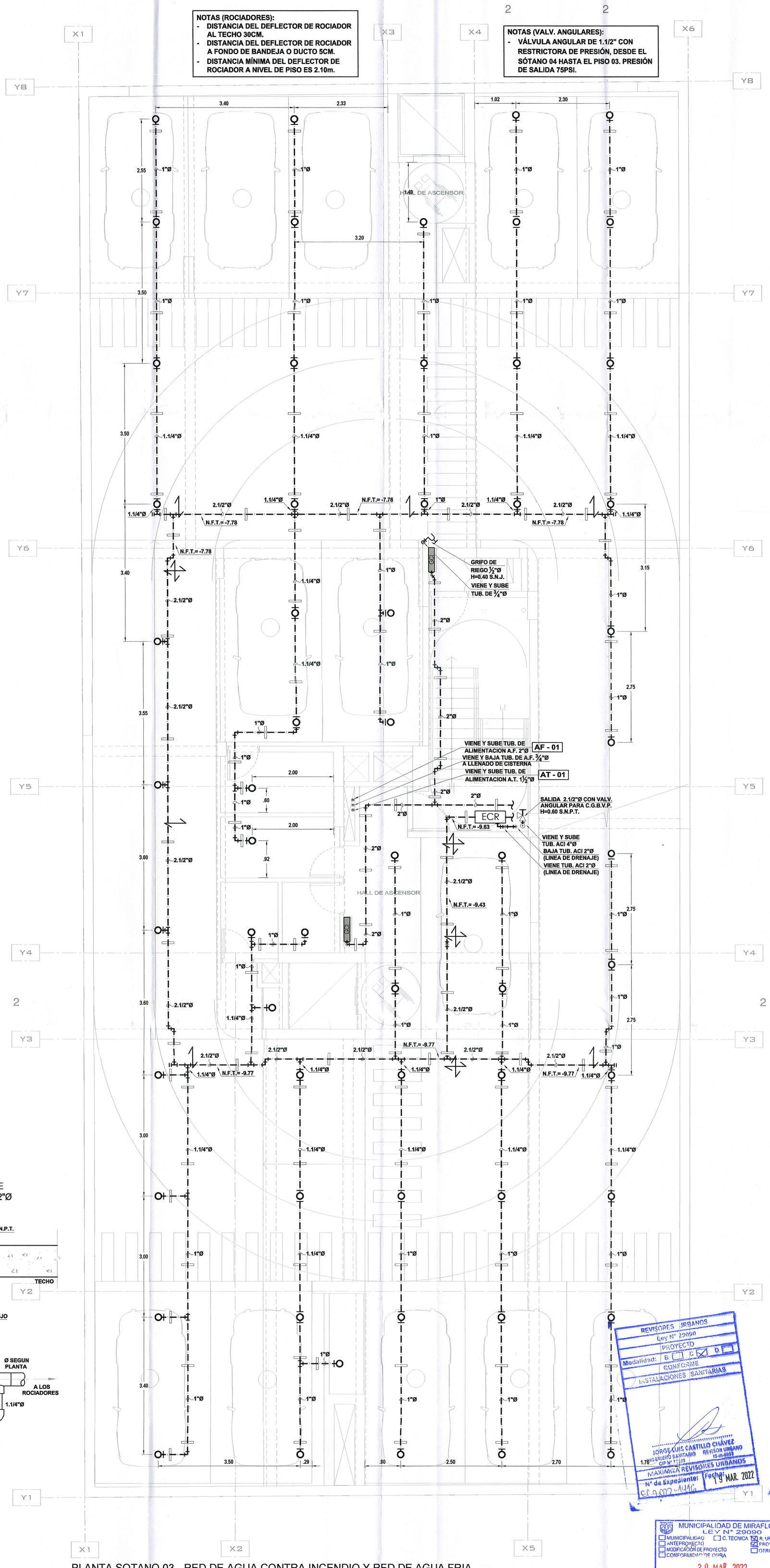

PLANTA SOTANO 03 - RED DE AGUA CONTRA INCENDIO Y RED DE AGUA FRIA

ESCALA 1:50

UMA.NET.PE
proyectos@uma.net.pe

Avenida Camino Real 1236, Int. A
San Isidro - Lima - Perú
01 - 5956696

EDIFICIO MULTIFAMILIAR MALECÓN LA PAZ

UBICACIÓN:

AV. LA PAZ, Mz "K", LOTE N° 10
URB. ARMENDARIZ POTRERO DE LAS ÁNIMAS

DISTRITO: MIRAFLORES
PROVINCIA: LIMA
REGIÓN: LIMA
PROPIETARIO:

INVERSIONES INMOBILIARIAS MALECÓN LA PAZ S.A.C

FIRMA DE PROPIETARIO:

Apoderado Legal

PROFESIONAL RESPONSABLE:

DANIEL CARLOS SEGURA OROZCO
INGENIERO SANITARIO
CIP. 138435

SELLO Y FIRMA:

DANIEL CARLOS SEGURA OROZCO
INGENIERO SANITARIO
Reg. CIP N° 138435

ETAPA: PROYECTO

ESPECIALIDAD: INSTALACIONES SANITARIAS

PLANO: PLANTA SOTANO 03 - RED DE AGUA CONTRA INCENDIO Y RED DE AGUA FRIA

ARCHIVO CAD:	DIBUJO:
220125-IS-PL-ELPaz	ALANYA.F.
FECHA: ENERO 2022	ESCALA:

LÁMINA:

IS-02

02 DE 27

REVISORES URBANOS
Ley N° 29090
PROYECTO
Modalidad: B ☐ C ☒ D ☐
CONFORME
INSTALACIONES SANITARIAS
JORGE LUIS CASTILLO CHÁVEZ
INGENIERO SANITARIO CIP N° 73139
REVISOR URBANO IS-III-0083
MAXIMIZA REVISORES URBANOS
N° de Expediente: EE-0007-2016
Fecha: 19 MAR. 2022

MUNICIPALIDAD DE MIRAFLORES
LEY N° 29090
☐ MUNICIPALIDAD ☐ C. TECNICA ☒ R. URBANOS
☐ ANTEPROYECTO ☒ PROYECTO
☐ MODIFICACIÓN DE PROYECTO ☐ OTROS
☐ CONFORMIDAD DE OBRA
30 MAR. 2022
MODALIDAD: ☐A ☐B ☒C ☐D
OPERADOR DE MODULO
RECIBIDO

LEYENDA AGUA:

- MEDIDOR DE AGUA
- TUBERIA PARA AGUA FRIA DE PP-R
- TUBERIA PARA AGUA FRIA DE PP-R (ARDT)
- TUBERIA PARA AGUA CALIENTE DE PP-R
- VALVULA DE COMPUERTA EN TUBERIA VERTICAL
- VALVULA DE COMPUERTA EN TUBERIA HORIZONTAL
- CRUCE DE TUBERIAS SIN CONEXION
- CODO DE 90°
- CODO DE 45°
- CODO DE 90° SUBE
- CODO DE 90° BAJA
- TEE
- TEE CON SUBIDA
- TEE CON BAJADA
- UNION UNIVERSAL
- VALVULA DE COMPUERTA
- VALVULA DE CHECK

LEYENDA AGUA CONTRA INCENDIO

- TUBERÍA COLGADA PARA AGUA CONTRA INCENDIO ACERO SCH-40
- GABINETE CONTRA INCENDIO TIPO II (GCI)
- CONEXION SIAMESA TIPO POSTE
- ROCIADOR HACIA ARRIBA; RESPUESTA Y COBERTURA ESTANDAR K=5.6 gpm/psi 1/2
- ROCIADOR HACIA ARRIBA; RESPUESTA RAPIDA Y COBERTURA ESTANDAR K=5.6 gpm/psi 1/2
- VALVULA DE PURGA DE AIRE AUTOMATICO
- ESTACION DE CONTROL DE ROCIADORES (VER DETALLE X) (ECR)
- CODO DE 90° DE ACERO SCH-40 EN PLANTA
- TEE DE ACERO SCH-40
- SOPORTE ANTISISMICO LONGITUDINAL
- SOPORTE ANTISISMICO TRANSVERSAL
- CRUCE DE TUBERIAS SIN CONEXION
- VALVULA ANGULAR DE 2.1/2" PARA C.G.B.V.P.
- COLGADOR PARA TUBERIA
- CODO DE 90° SUBE
- CODO DE 90° BAJA
- TAPON HEMBRA

NOTAS (ROCIADORES):
- DISTANCIA DEL DEFLECTOR DE ROCIADOR AL TECHO 30CM.
- DISTANCIA DEL DEFLECTOR DE ROCIADOR A FONDO DE BANDEJA O DUCTO 5CM.
- DISTANCIA MÍNIMA DEL DEFLECTOR DE ROCIADOR A NIVEL DE PISO ES 2.10m.

NOTAS (VALV. ANGULARES):
- VÁLVULA ANGULAR DE 1.1/2" CON RESTRICTORA DE PRESIÓN, DESDE EL SÓTANO 04 HASTA EL PISO 03. PRESIÓN DE SALIDA 75PSI.

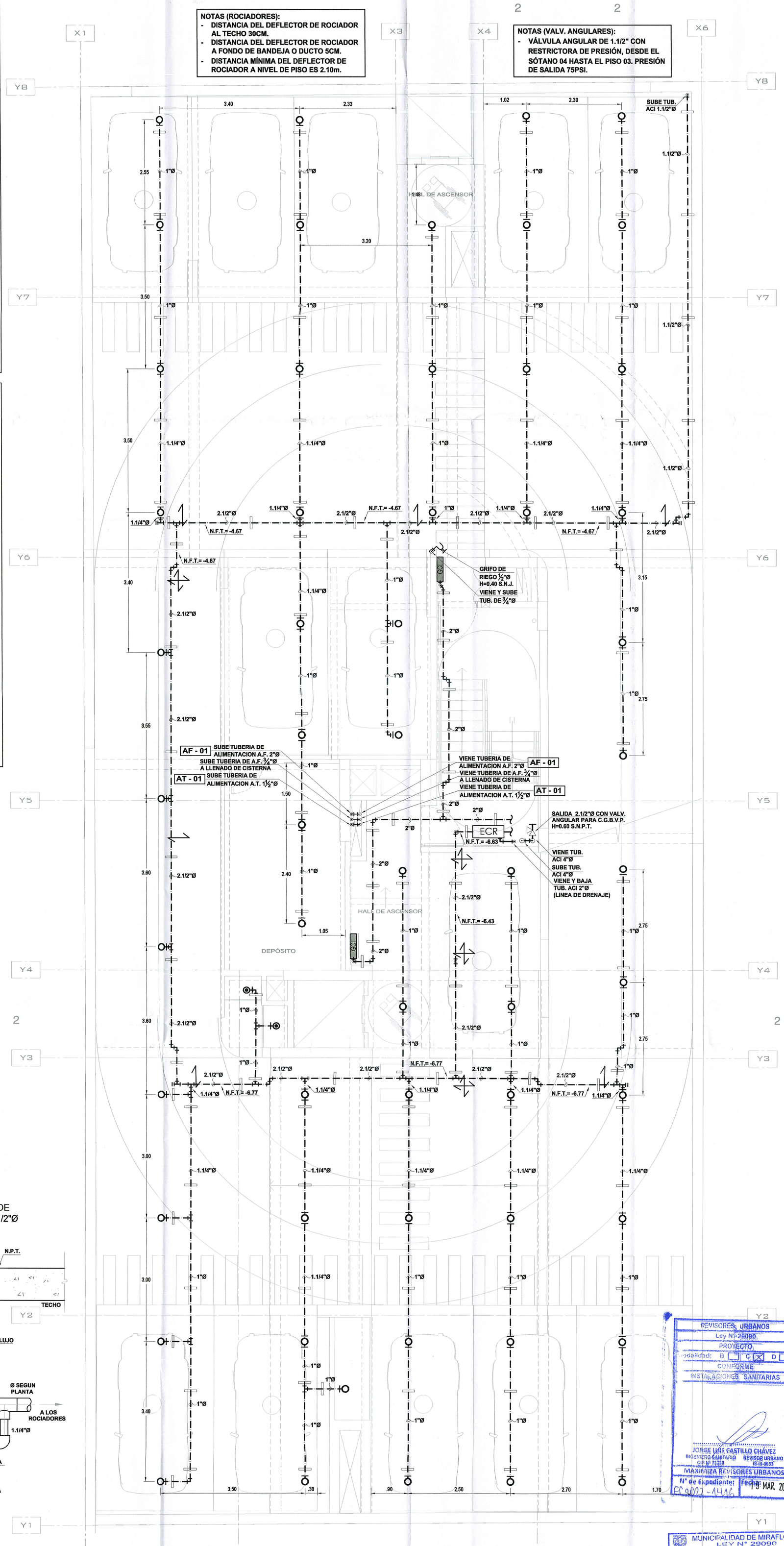

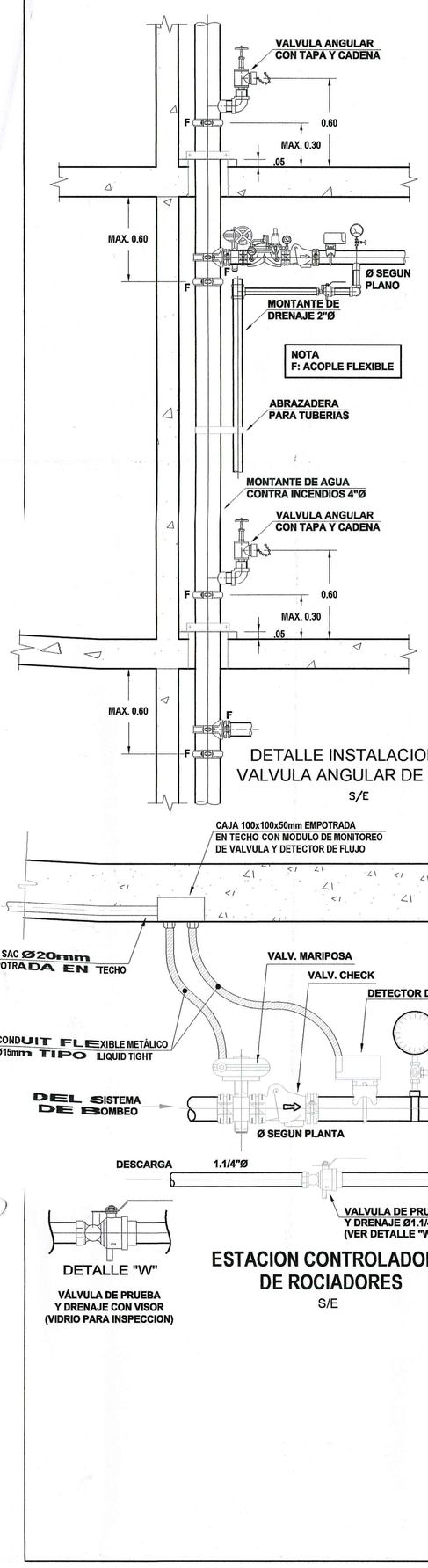

DETALLE INSTALACION DE VALVULA ANGULAR DE 2.1/2"Ø

S/E

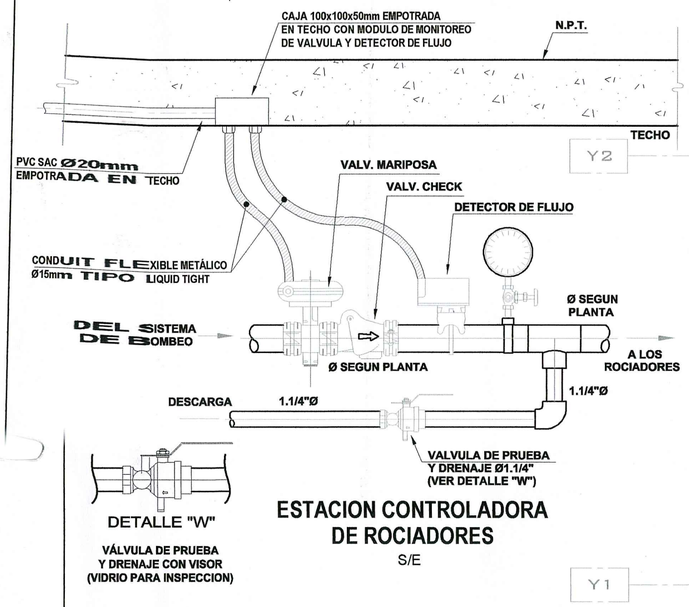

DETALLE "W"

VÁLVULA DE PRUEBA Y DRENAJE CON VISOR (VIDRIO PARA INSPECCION)

ESTACION CONTROLADORA DE ROCIADORES

S/E

PLANTA SOTANO 02 - RED DE AGUA CONTRA INCENDIO Y RED DE AGUA FRIA

ESCALA 1:50

REVISORES URBANOS
Ley N° 29090
PROYECTO
Modalidad: B ☐ C ☒ D ☐
CONFORME
INSTALACIONES SANITARIAS
JORGE LUIS CASTILLO CHÁVEZ
INGENIERO SANITARIO CIP N° 72338
REVISOR URBANO IS-III-0083
MAXIMIZA REVISORES URBANOS
N° de Expediente: CE 0022 - 1448
Fecha: 19 MAR. 2022

MUNICIPALIDAD DE MIRAFLORES
LEY N° 29090
☐ MUNICIPALIDAD ☐ C. TECNICA ☒ R. URBANOS
☐ ANTEPROYECTO ☒ PROYECTO
☐ MODIFICACIÓN DE PROYECTO ☐ OTROS
☐ CONFORMIDAD DE OBRA
30 MAR. 2022
MODALIDAD: ☐ A ☐ B ☒ C ☐ D
OPERADOR DE MODULO
RECIBIDO

UMA.NET.PE
proyectos@uma.net.pe

Avenida Camino Real 1236, Int. A
San Isidro - Lima - Perú
01 - 5956696

EDIFICIO MULTIFAMILIAR MALECÓN LA PAZ

UBICACIÓN:

AV. LA PAZ, Mz "K", LOTE N° 10
URB. ARMENDARIZ POTRERO DE LAS ÁNIMAS

DISTRITO: MIRAFLORES
PROVINCIA: LIMA
REGIÓN: LIMA

PROPIETARIO:

INVERSIONES INMOBILIARIAS MALECÓN LA PAZ S.A.C

FIRMA DE PROPIETARIO:

Apoderado Legal

PROFESIONAL RESPONSABLE:

DANIEL CARLOS SEGURA OROZCO
INGENIERO SANITARIO
CIP. 138435

SELLO Y FIRMA:

DANIEL CARLOS SEGURA OROZCO
INGENIERO SANITARIO
Reg. CIP N° 138435

ETAPA: PROYECTO

ESPECIALIDAD: INSTALACIONES SANITARIAS

PLANO: PLANTA SOTANO 02 - RED DE AGUA CONTRA INCENDIO Y RED DE AGUA FRIA

ARCHIVO CAD: 220125-IS-PL-ELPaz	DIBUJO: ALANYA.F.
FECHA: ENERO 2022	ESCALA:
LÁMINA:	

MAXIMIZA REVISORES URBANOS V° B°

IS-03

03 DE 27

LEYENDA AGUA:

- MEDIDOR DE AGUA
- TUBERIA PARA AGUA FRIA DE PP-R
- TUBERIA PARA AGUA FRIA DE PP-R (ARDT)
- TUBERIA PARA AGUA CALIENTE DE PP-R
- VALVULA DE COMPUERTA EN TUBERIA VERTICAL
- VALVULA DE COMPUERTA EN TUBERIA HORIZONTAL
- CRUCE DE TUBERIAS SIN CONEXION
- CODO DE 90°
- CODO DE 45°
- CODO DE 90° SUBE
- CODO DE 90° BAJA
- TEE
- TEE CON SUBIDA
- TEE CON BAJADA
- UNION UNIVERSAL
- VALVULA DE COMPUERTA
- VALVULA DE CHECK

LEYENDA AGUA CONTRA INCENDIO

- TUBERÍA COLGADA PARA AGUA CONTRA INCENDIO ACERO SCH-40
- GABINETE CONTRA INCENDIO TIPO II (GCI)
- CONEXION SIAMESA TIPO POSTE
- ROCIADOR HACIA ARRIBA; RESPUESTA Y COBERTURA ESTANDAR K=5.6 gpm/psi 1/2
- ROCIADOR HACIA ARRIBA; RESPUESTA RAPIDA Y COBERTURA ESTANDAR K=5.6 gpm/psi 1/2
- VALVULA DE PURGA DE AIRE AUTOMATICO
- ESTACION DE CONTROL DE ROCIADORES (VER DETALLE X) (ECR)
- CODO DE 90° DE ACERO SCH-40 EN PLANTA
- TEE DE ACERO SCH-40
- SOPORTE ANTISISMICO LONGITUDINAL
- SOPORTE ANTISISMICO TRANSVERSAL
- CRUCE DE TUBERIAS SIN CONEXION
- VALVULA ANGULAR DE 2.1/2" PARA C.G.B.V.P.
- COLGADOR PARA TUBERIA
- CODO DE 90° SUBE
- CODO DE 90° BAJA
- TAPON HEMBRA

NOTAS (ROCIADORES):
- DISTANCIA DEL DEFLECTOR DE ROCIADOR AL TECHO 30CM.
- DISTANCIA DEL DEFLECTOR DE ROCIADOR A FONDO DE BANDEJA O DUCTO 5CM.
- DISTANCIA MÍNIMA DEL DEFLECTOR DE ROCIADOR A NIVEL DE PISO ES 2.10m.

NOTAS (VALV. ANGULARES):
- VÁLVULA ANGULAR DE 1.1/2" CON RESTRICTORA DE PRESIÓN, DESDE EL SÓTANO 04 HASTA EL PISO 03. PRESIÓN DE SALIDA 75PSI.

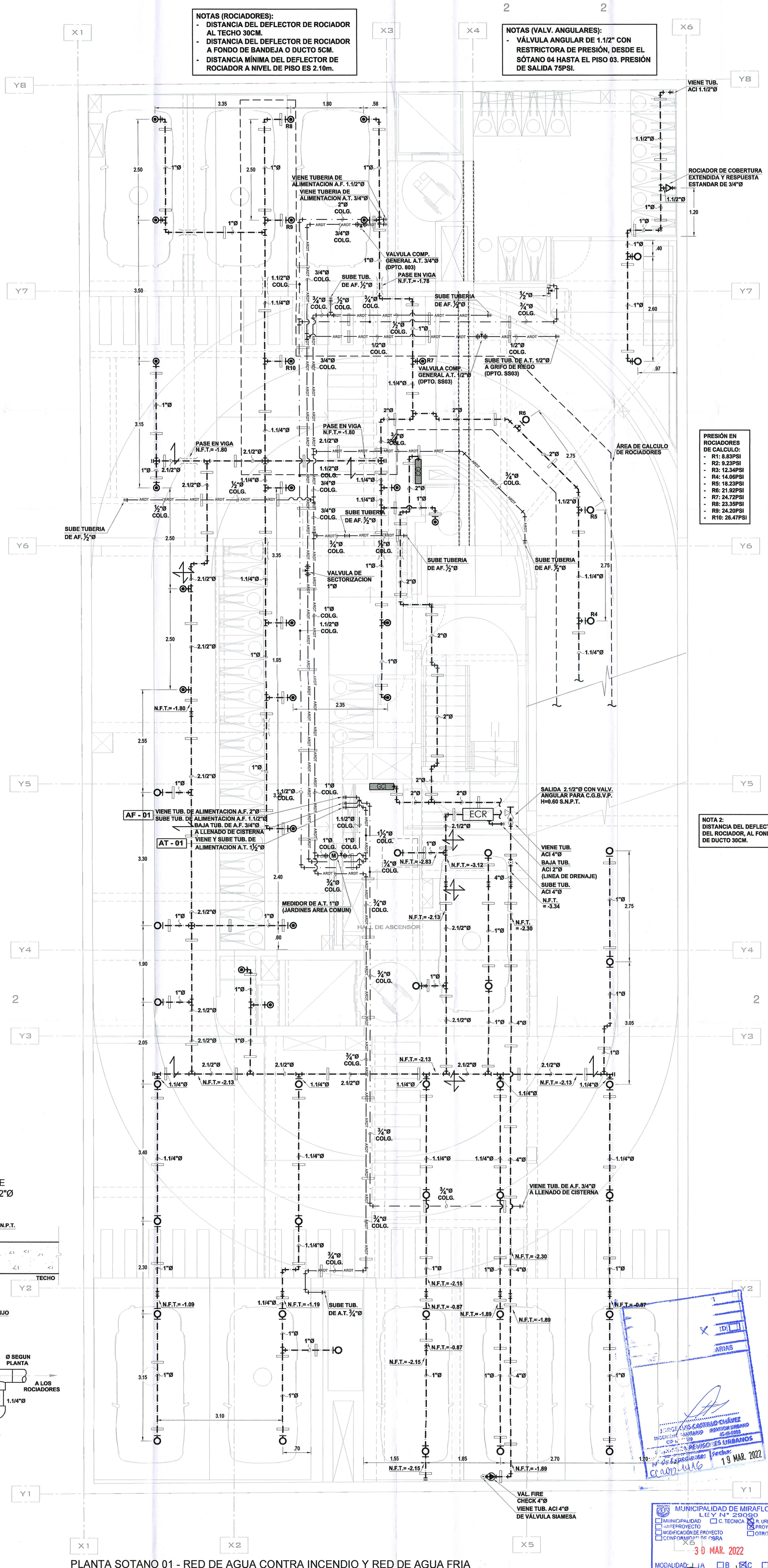

PRESIÓN EN ROCIADORES DE CALCULO:
- R1: 8.83PSI
- R2: 9.23PSI
- R3: 12.34PSI
- R4: 14.06PSI
- R5: 18.23PSI
- R6: 21.92PSI
- R7: 24.72PSI
- R8: 23.35PSI
- R9: 24.20PSI
- R10: 26.47PSI

NOTA 2:
DISTANCIA DEL DEFLECT DEL ROCIADOR, AL FOND DE DUCTO 30CM.

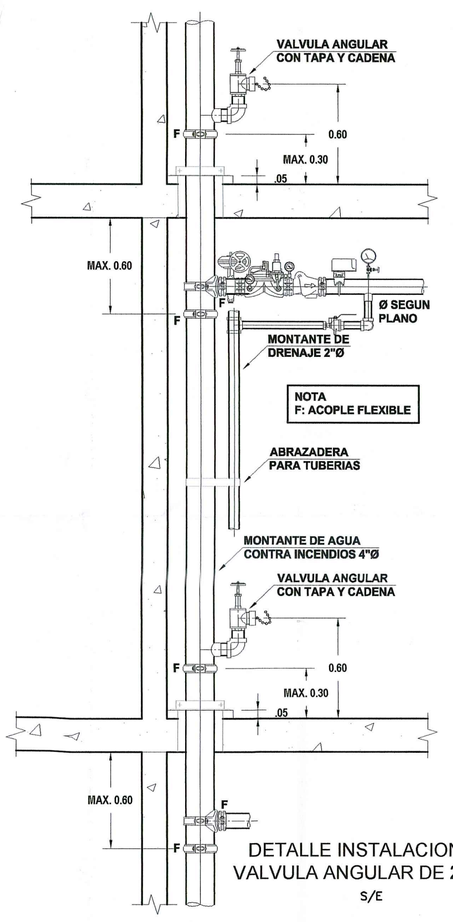

NOTA
F: ACOPLE FLEXIBLE

DETALLE INSTALACION DE VALVULA ANGULAR DE 2.1/2"Ø
S/E

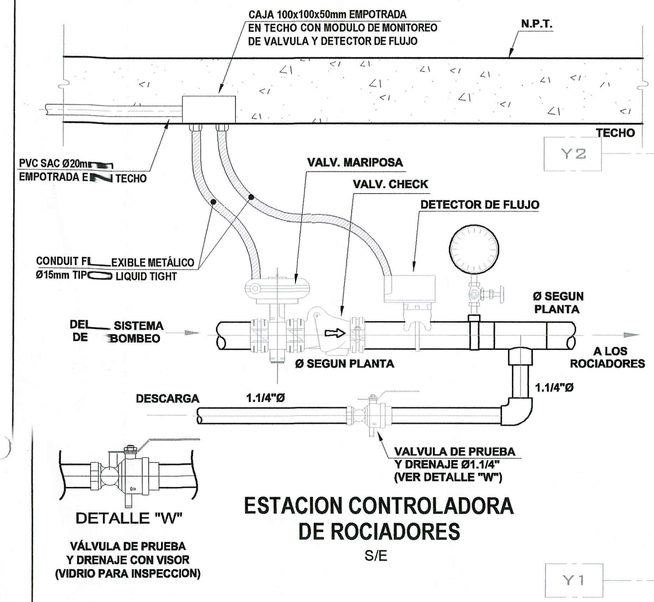

ESTACION CONTROLADORA DE ROCIADORES
S/E

PLANTA SOTANO 01 - RED DE AGUA CONTRA INCENDIO Y RED DE AGUA FRIA
ESCALA 1:50

UMA.NET.PE
proyectos@uma.net.pe

Avenida Camino Real 1236, Int. A
San Isidro - Lima - Perú
01 - 5956696

EDIFICIO MULTIFAMILIAR MALECÓN LA PAZ

UBICACIÓN:
AV. LA PAZ, Mz "K", LOTE N° 10
URB. ARMENDARIZ POTRERO DE LAS ÁNIMAS

DISTRITO: MIRAFLORES
PROVINCIA: LIMA
REGIÓN: LIMA

PROPIETARIO:
INVERSIONES INMOBILIARIAS MALECÓN LA PAZ S.A.C

FIRMA DE PROPIETARIO:

PROFESIONAL RESPONSABLE:
DANIEL CARLOS SEGURA OROZCO
INGENIERO SANITARIO
CIP. 138435

SELLO Y FIRMA:

ETAPA: PROYECTO

ESPECIALIDAD: INSTALACIONES SANITARIAS

PLANO: PLANTA SOTANO 01 - RED DE AGUA CONTRA INCENDIO Y RED DE AGUA FRIA

ARCHIVO CAD:	DIBUJO:
220125-IS-PL-ELPaz	ALANYA.F.
FECHA: ENERO 2022	ESCALA: HOJA

LÁMINA:

MUNICIPALIDAD DE MIRAFLORES
LEY N° 29090
☐ MUNICIPALIDAD ☐ C. TECNICA ☒ R. URBANOS
☐ ANTEPROYECTO ☒ PROYECTO
☐ MODIFICACIÓN DE PROYECTO ☐ OTROS
☐ CONFORMIDAD DE OBRA
30 MAR. 2022
MODALIDAD: ☐ A ☐ B ☒ C ☐ D
OPERADOR DE MÓDULO
RECIBIDO

MUNICIPALIDAD DE MIRAFLORES
LUIS CASTILLO CHÁVEZ
INGENIERO SANITARIO CIP N° 109
REVISOR URBANO AS-III-0083
Fecha: 19 MAR. 2022
Exp. CC 002-1416

IS-04

04 DE 27

LEYENDA AGUA:

- MEDIDOR DE AGUA
- TUBERIA PARA AGUA FRIA DE PP-R
- TUBERIA PARA AGUA FRIA DE PP-R (ARDT — ARDT)
- TUBERIA PARA AGUA CALIENTE DE PP-R
- VALVULA DE COMPUERTA EN TUBERIA VERTICAL
- VALVULA DE COMPUERTA EN TUBERIA HORIZONTAL
- CRUCE DE TUBERIAS SIN CONEXION
- CODO DE 90°
- CODO DE 45°
- CODO DE 90° SUBE
- CODO DE 90° BAJA
- TEE
- TEE CON SUBIDA
- TEE CON BAJADA
- UNION UNIVERSAL
- VALVULA DE COMPUERTA
- VALVULA DE CHECK

LEYENDA AGUA CONTRA INCENDIO

- TUBERÍA COLGADA PARA AGUA CONTRA INCENDIO ACERO SCH-40
- GABINETE CONTRA INCENDIO TIPO II (GCI)
- CONEXION SIAMESA TIPO POSTE
- ROCIADOR HACIA ARRIBA; RESPUESTA Y COBERTURA ESTANDAR K=5.6 gpm/psi 1/2
- ROCIADOR HACIA ARRIBA; RESPUESTA RAPIDA Y COBERTURA ESTANDAR K=5.6 gpm/psi 1/2
- VALVULA DE PURGA DE AIRE AUTOMATICO
- ESTACION DE CONTROL DE ROCIADORES (VER DETALLE X) (ECR)
- CODO DE 90° DE ACERO SCH-40 EN PLANTA
- TEE DE ACERO SCH-40
- SOPORTE ANTISISMICO LONGITUDINAL
- SOPORTE ANTISISMICO TRANSVERSAL
- CRUCE DE TUBERIAS SIN CONEXION
- VALVULA ANGULAR DE 2.1/2" PARA C.G.B.V.P.
- COLGADOR PARA TUBERIA
- CODO DE 90° SUBE
- CODO DE 90° BAJA
- TAPON HEMBRA

NOTAS (ROCIADORES):
- DISTANCIA DEL DEFLECTOR DE ROCIADOR AL TECHO 30CM.
- DISTANCIA DEL DEFLECTOR DE ROCIADOR A FONDO DE BANDEJA O DUCTO 5CM.
- DISTANCIA MÍNIMA DEL DEFLECTOR DE ROCIADOR A NIVEL DE PISO ES 2.10m.

NOTAS (VALV. ANGULARES):
- VÁLVULA ANGULAR DE 1.1/2" CON RESTRICTORA DE PRESIÓN, DESDE EL SÓTANO 04 HASTA EL PISO 03. PRESIÓN DE SALIDA 75PSI.

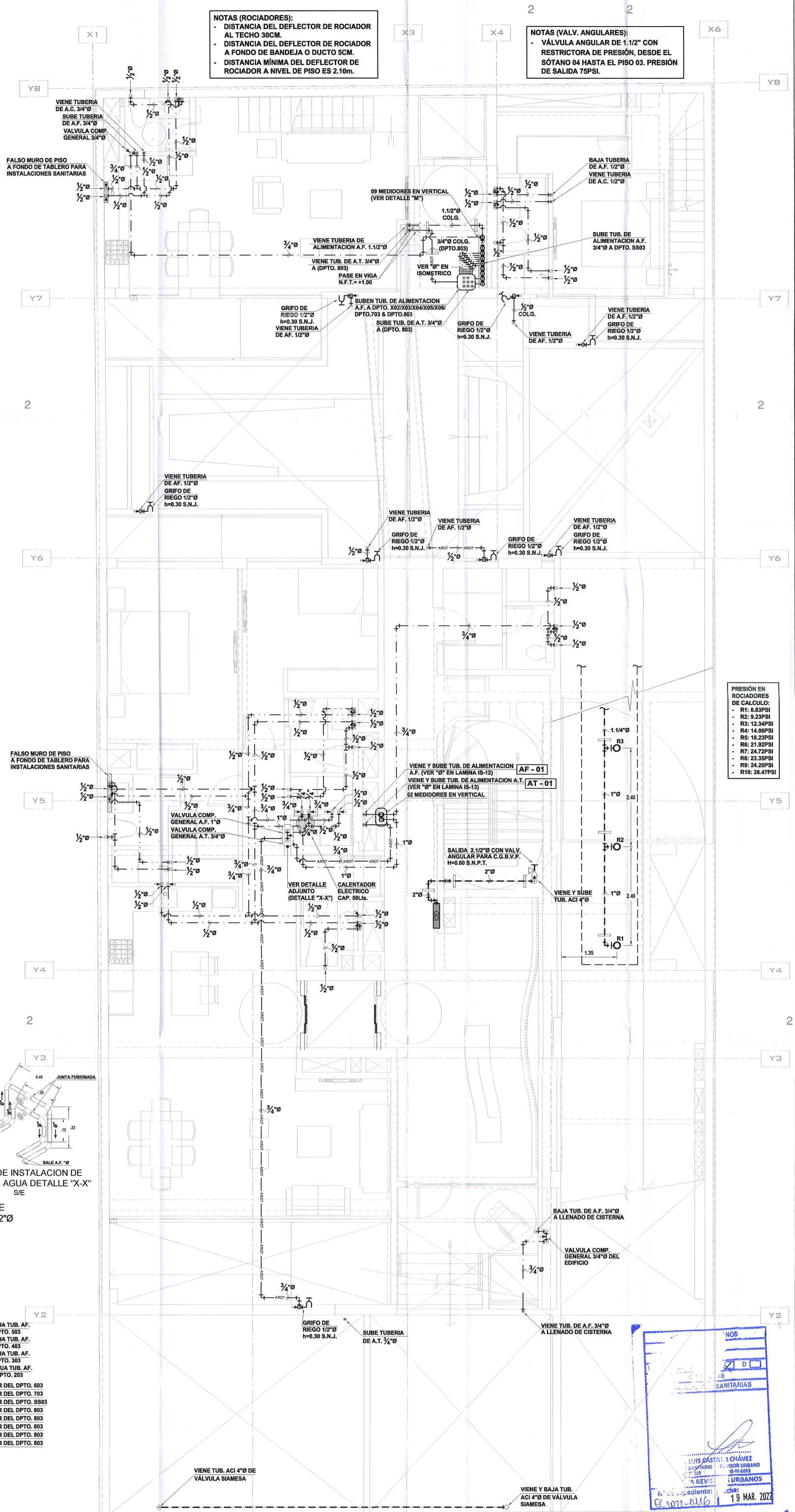

PRESIÓN EN ROCIADORES DE CALCULO:
- R1: 8.83PSI
- R2: 9.23PSI
- R3: 12.34PSI
- R4: 14.06PSI
- R5: 18.23PSI
- R6: 21.92PSI
- R7: 24.72PSI
- R8: 23.35PSI
- R9: 24.20PSI
- R10: 26.47PSI

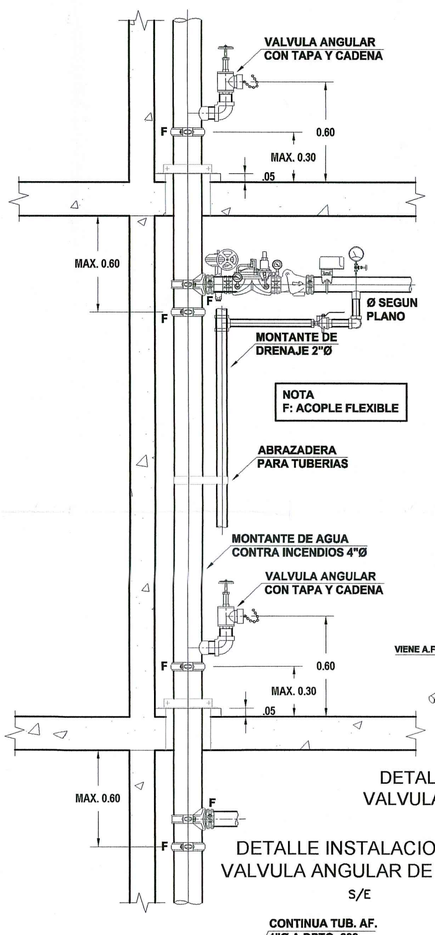

DETALLE INSTALACION DE VALVULA ANGULAR DE 2.1/2"Ø

S/E

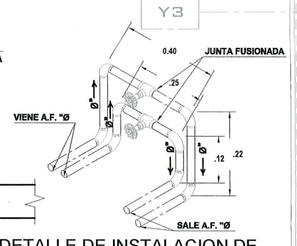

DETALLE DE INSTALACION DE VALVULA DE AGUA DETALLE "X-X"

S/E

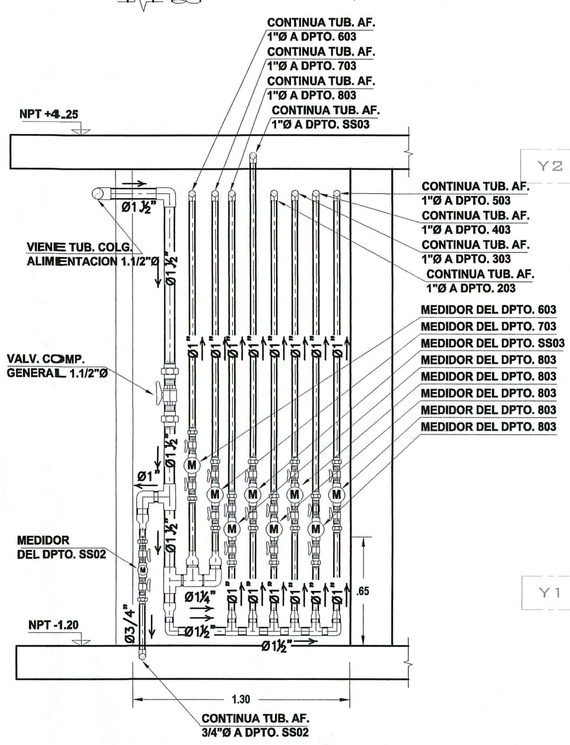

BANCO DE MEDIDORES DETALLE "M"

ESCALA: 1/25

PLANTA SEMISOTANO - RED DE AGUA CONTRA INCENDIO, RED DE AGUA FRIAY RED DE AGUA TRATADA

ESCALA 1:50

UMA.NET.PE
proyectos@uma.net.pe

Avenida Camino Real 1236, Int. A
San Isidro - Lima - Perú
01 - 5956696

EDIFICIO MULTIFAMILIAR MALECÓN LA PAZ

UBICACIÓN:

AV. LA PAZ, Mz "K", LOTE N° 10
URB. ARMENDARIZ POTRERO DE LAS ÁNIMAS

DISTRITO: MIRAFLORES
PROVINCIA: LIMA
REGIÓN: LIMA

PROPIETARIO:

INVERSIONES INMOBILIARIAS MALECÓN LA PAZ S.A.C

FIRMA DE PROPIETARIO:

Pablo Olante
Apoderado Legal

PROFESIONAL RESPONSABLE:

DANIEL CARLOS SEGURA OROZCO
INGENIERO SANITARIO
CIP. 138435

SELLO Y FIRMA:

DANIEL CARLOS SEGURA OROZCO
INGENIERO SANITARIO
Reg. CIP N° 138435

ETAPA:

PROYECTO

ESPECIALIDAD:

INSTALACIONES SANITARIAS

PLANO:

PLANTA SEMISOTANO - RED DE AGUA CONTRA INCENDIO, RED DE AGUA FRIA Y RED DE AGUA TRATADA

ARCHIVO CAD:	DIBUJO:
220125-IS-PL-ELPaz	ALANYA.F.
FECHA:	ESCALA:
ENERO 2022	

LÁMINA:

IS-05

05 DE 27

MUNICIPALIDAD DE MIRAFLORES
LEY N° 29090
☐ MUNICIPALIDAD ☐ C. TECNICA ☒ R. URBANOS
☐ ANTEPROYECTO ☒ PROYECTO
☐ MODIFICACIÓN DE PROYECTO ☐ OTROS
☐ CONFORMIDAD DE OBRA
30 MAR. 2022
MODALIDAD: ☐A ☐B ☒C ☐D
OPERADOR DE MODULO
RECIBIDO

NOS
SANITARIAS
LUIS CASTILLO CHÁVEZ
SANITARIO REVISOR URBANO
15-111-0083
URBANOS
N° de Expediente: EC-2022-2146
Fecha: 19 MAR. 2022

MAXIMIZA REVISORES URBANOS

LEYENDA AGUA:

- MEDIDOR DE AGUA
- TUBERIA PARA AGUA FRIA DE PP-R
- TUBERIA PARA AGUA FRIA DE PP-R (ARDT)
- TUBERIA PARA AGUA CALIENTE DE PP-R
- VALVULA DE COMPUERTA EN TUBERIA VERTICAL
- VALVULA DE COMPUERTA EN TUBERIA HORIZONTAL
- CRUCE DE TUBERIAS SIN CONEXION
- CODO DE 90°
- CODO DE 45°
- CODO DE 90° SUBE
- CODO DE 90° BAJA
- TEE
- TEE CON SUBIDA
- TEE CON BAJADA
- UNION UNIVERSAL
- VALVULA DE COMPUERTA
- VALVULA DE CHECK

LEYENDA AGUA CONTRA INCENDIO

- TUBERÍA COLGADA PARA AGUA CONTRA INCENDIO ACERO SCH-40
- GABINETE CONTRA INCENDIO TIPO II — GCI
- CONEXION SIAMESA TIPO POSTE
- ROCIADOR HACIA ARRIBA; RESPUESTA Y COBERTURA ESTANDAR K=5.6 gpm/psi 1/2
- ROCIADOR HACIA ARRIBA; RESPUESTA RAPIDA Y COBERTURA ESTANDAR K=5.6 gpm/psi 1/2
- VALVULA DE PURGA DE AIRE AUTOMATICO
- ESTACION DE CONTROL DE ROCIADORES (VER DETALLE X) — ECR
- CODO DE 90° DE ACERO SCH-40 EN PLANTA
- TEE DE ACERO SCH-40
- SOPORTE ANTISISMICO LONGITUDINAL
- SOPORTE ANTISISMICO TRANSVERSAL
- CRUCE DE TUBERIAS SIN CONEXION
- VALVULA ANGULAR DE 2.1/2" PARA C.G.B.V.P.
- COLGADOR PARA TUBERIA
- CODO DE 90° SUBE
- CODO DE 90° BAJA
- TAPON HEMBRA

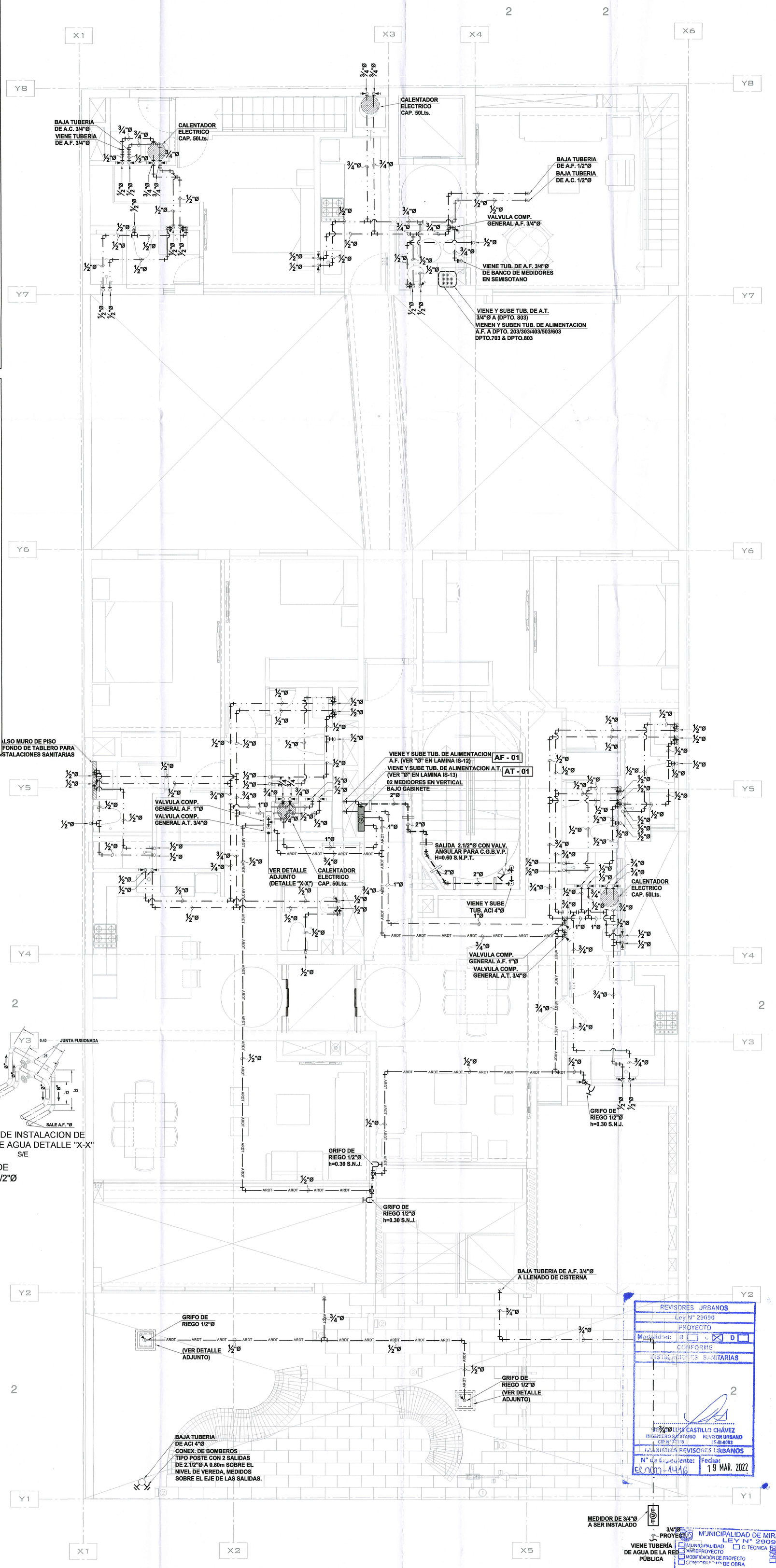

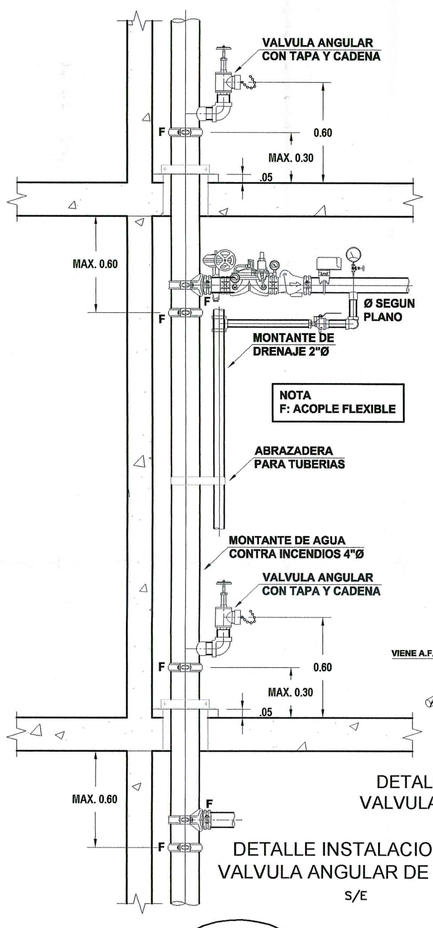

DETALLE INSTALACION DE VALVULA ANGULAR DE 2.1/2"Ø
S/E

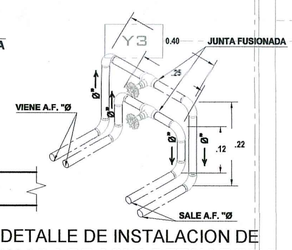

DETALLE DE INSTALACION DE VALVULA DE AGUA DETALLE "X-X"
S/E

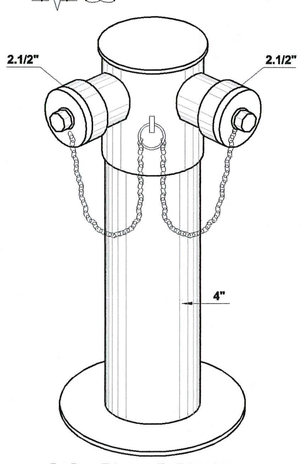

PARA TOMA EXTERIOR DE 2 SALIDAS DE 4"x 2.1/2" CON TAPONES DE 2.1/2" ROSCADOS CON CADENA

(SIMBOLO) :

DETALLE DE CONEXION SIAMESA TIPO POSTE
S/E

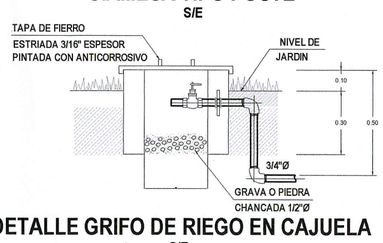

DETALLE GRIFO DE RIEGO EN CAJUELA
S/E

PLANTA 1ER PISO - RED DE AGUA CONTRA INCENDIO, RED DE AGUA FRIAY RED DE AGUA TRATADA
ESCALA 1:50

UMA.NET.PE
proyectos@uma.net.pe

Avenida Camino Real 1236, Int. A
San Isidro - Lima - Perú
01 - 5956696

EDIFICIO MULTIFAMILIAR MALECÓN LA PAZ

UBICACIÓN:
AV. LA PAZ, Mz "K", LOTE N° 10
URB. ARMENDARIZ POTRERO DE LAS ÁNIMAS

DISTRITO: MIRAFLORES
PROVINCIA: LIMA
REGIÓN: LIMA

PROPIETARIO:
INVERSIONES INMOBILIARIAS MALECÓN LA PAZ S.A.C

FIRMA DE PROPIETARIO:
Patricia Olaechea Olante
Apoderado Legal

PROFESIONAL RESPONSABLE:
DANIEL CARLOS SEGURA OROZCO
INGENIERO SANITARIO
CIP. 138435

SELLO Y FIRMA:
DANIEL CARLOS SEGURA OROZCO
INGENIERO SANITARIO
Reg. CIP N° 138435

ETAPA: PROYECTO

ESPECIALIDAD: INSTALACIONES SANITARIAS

PLANO: PLANTA 1ER PISO - RED DE AGUA CONTRA INCENDIO, RED DE AGUA FRIA Y RED DE AGUA TRATADA

ARCHIVO CAD: 220125-IS-PL-ELPaz
DIBUJO: ALANYA.F.
FECHA: ENERO 2022
ESCALA: INDICADA
LÁMINA:

IS-06

06 DE 27

LEYENDA AGUA:

- MEDIDOR DE AGUA
- TUBERIA PARA AGUA FRIA DE PP-R
- TUBERIA PARA AGUA FRIA DE PP-R (ARDT)
- TUBERIA PARA AGUA CALIENTE DE PP-R
- VALVULA DE COMPUERTA EN TUBERIA VERTICAL
- VALVULA DE COMPUERTA EN TUBERIA HORIZONTAL
- CRUCE DE TUBERIAS SIN CONEXION
- CODO DE 90°
- CODO DE 45°
- CODO DE 90° SUBE
- CODO DE 90° BAJA
- TEE
- TEE CON SUBIDA
- TEE CON BAJADA
- UNION UNIVERSAL
- VALVULA DE COMPUERTA
- VALVULA DE CHECK

LEYENDA AGUA CONTRA INCENDIO

- TUBERÍA COLGADA PARA AGUA CONTRA INCENDIO ACERO SCH-40
- GABINETE CONTRA INCENDIO TIPO II — GCI
- CONEXION SIAMESA TIPO POSTE
- ROCIADOR HACIA ARRIBA; RESPUESTA Y COBERTURA ESTANDAR K=5.6 gpm/psi 1/2
- ROCIADOR HACIA ARRIBA; RESPUESTA RAPIDA Y COBERTURA ESTANDAR K=5.6 gpm/psi 1/2
- VALVULA DE PURGA DE AIRE AUTOMATICO
- ESTACION DE CONTROL DE ROCIADORES (VER DETALLE X) — ECR
- CODO DE 90° DE ACERO SCH-40 EN PLANTA
- TEE DE ACERO SCH-40
- SOPORTE ANTISISMICO LONGITUDINAL
- SOPORTE ANTISISMICO TRANSVERSAL
- CRUCE DE TUBERIAS SIN CONEXION
- VALVULA ANGULAR DE 2.1/2" PARA C.G.B.V.P.
- COLGADOR PARA TUBERIA
- CODO DE 90° SUBE
- CODO DE 90° BAJA
- TAPON HEMBRA

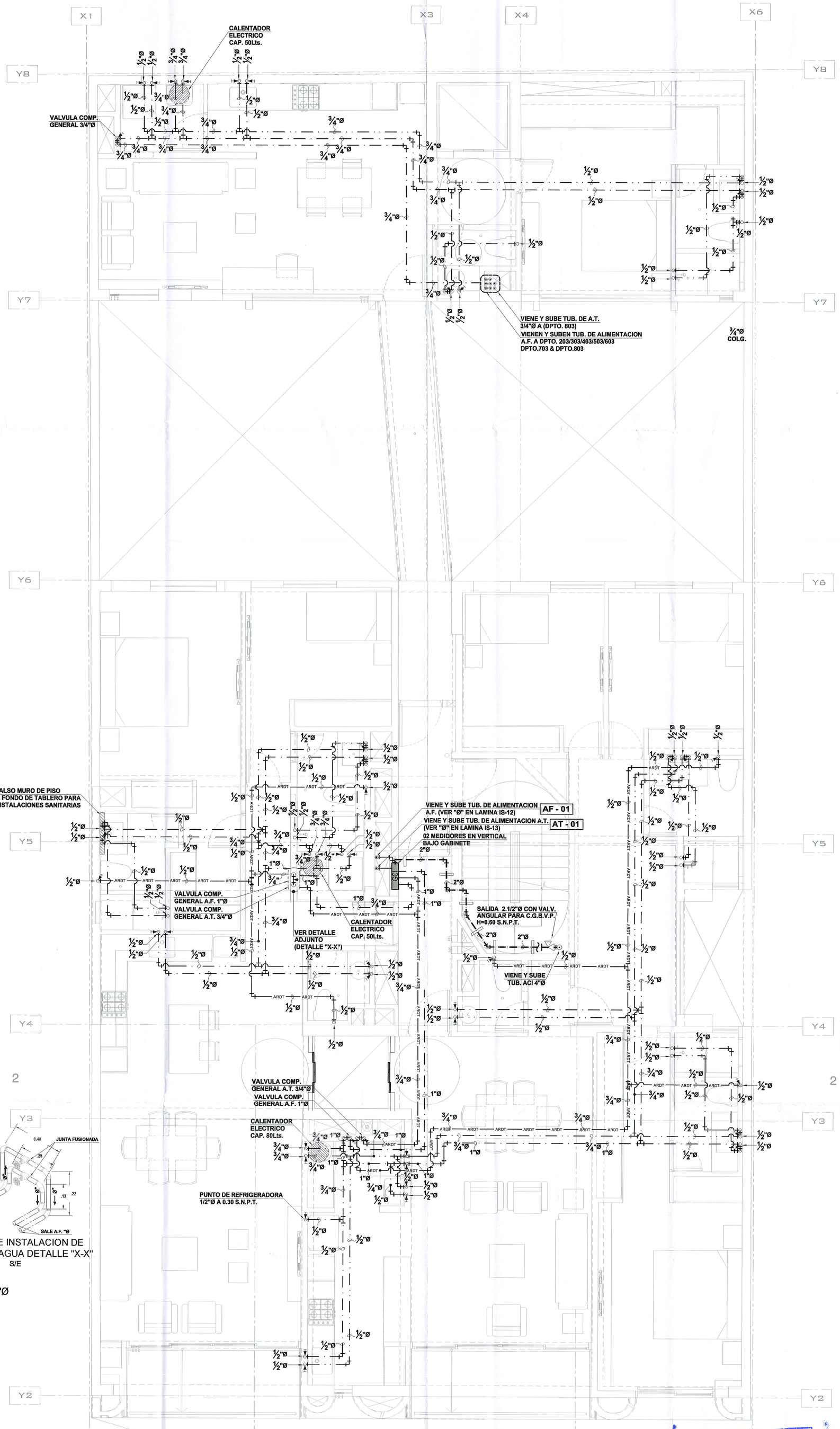

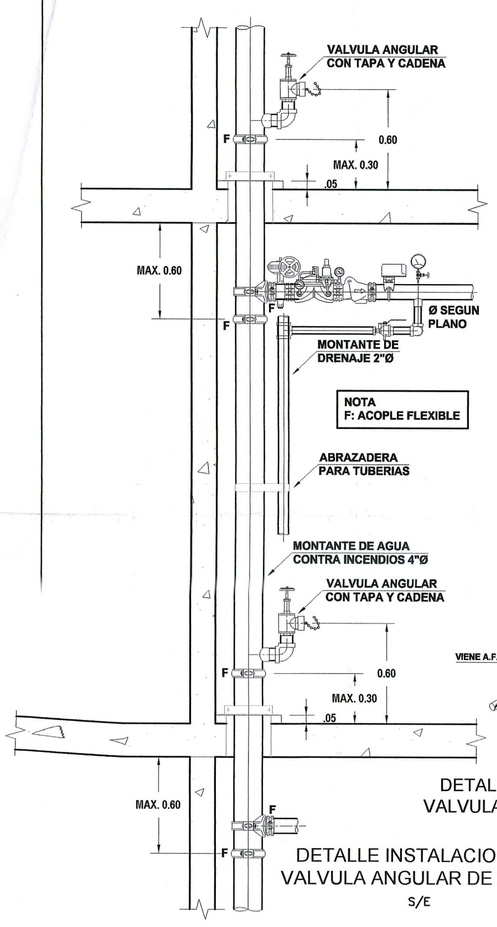

DETALLE INSTALACION DE VALVULA ANGULAR DE 2.1/2"Ø
S/E

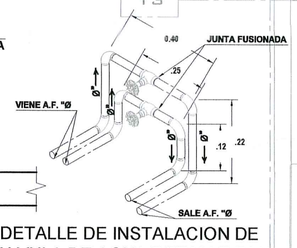

DETALLE DE INSTALACION DE VALVULA DE AGUA DETALLE "X-X"
S/E

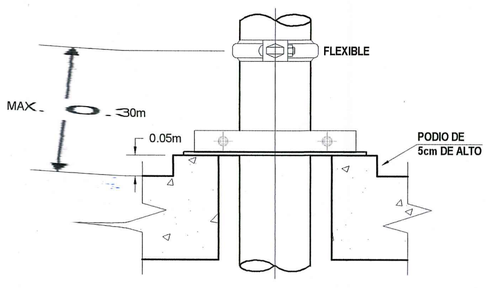

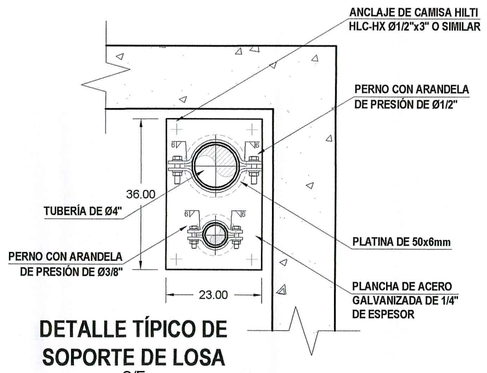

DETALLE TÍPICO DE SOPORTE DE LOSA
S/E

PLANTA TÍPICA (2DO AL 6TO PISO) -
RED DE AGUA FRIA, RED DE AGUA CALIENTE, RED DE AGUA TRATADA Y RED DE AGUA CONTRA INCEDIO
ESCALA 1:50

MUNICIPALIDAD DE MIRAFLORES
LEY N° 29090
☐ MUNICIPALIDAD ☐ C. TECNICA ☒ R. URBANOS
☐ ANTEPROYECTO ☒ PROYECTO
☐ MODIFICACIÓN DE PROYECTO ☐ OTROS
☐ CONFORMIDAD DE OBRA
31 MAR. 2022
MODALIDAD: ☐A ☐B ☒C ☐D
OPERADOR DE MODULO
RECIBIDO

UMA.NET.PE
proyectos@uma.net.pe

Avenida Camino Real 1236, Int. A
San Isidro - Lima - Perú
01 - 5956696

EDIFICIO MULTIFAMILIAR MALECÓN LA PAZ

UBICACIÓN:
AV. LA PAZ, Mz "K", LOTE N° 10
URB. ARMENDARIZ POTRERO DE LAS ÁNIMAS

DISTRITO: MIRAFLORES
PROVINCIA: LIMA
REGIÓN: LIMA
PROPIETARIO:
INVERSIONES INMOBILIARIAS MALECÓN LA PAZ S.A.C

FIRMA DE PROPIETARIO:

PROFESIONAL RESPONSABLE:
DANIEL CARLOS SEGURA OROZCO
INGENIERO SANITARIO
CIP. 138435

SELLO Y FIRMA:
DANIEL CARLOS SEGURA OROZCO
INGENIERO SANITARIO
Reg. CIP N° 138435

ETAPA: PROYECTO
ESPECIALIDAD: INSTALACIONES SANITARIAS
PLANO: PLANTA TÍPICA (2DO AL 6TO PISO) - RED DE AGUA FRIA, RED DE AGUA CALIENTE, RED DE AGUA TRATADA Y RED DE AGUA CONTRA INCEDIO

ARCHIVO CAD:	DIBUJO:
220125-IS-PL-ELPaz	ALANYA.F.
FECHA: ENERO 2022	ESCALA:

LÁMINA:

IS-07
07 DE 27

LEYENDA AGUA:

- MEDIDOR DE AGUA
- TUBERIA PARA AGUA FRIA DE PP-R
- TUBERIA PARA AGUA FRIA DE PP-R (ARDT — ARDT)
- TUBERIA PARA AGUA CALIENTE DE PP-R
- VALVULA DE COMPUERTA EN TUBERIA VERTICAL
- VALVULA DE COMPUERTA EN TUBERIA HORIZONTAL
- CRUCE DE TUBERIAS SIN CONEXION
- CODO DE 90°
- CODO DE 45°
- CODO DE 90° SUBE
- CODO DE 90° BAJA
- TEE
- TEE CON SUBIDA
- TEE CON BAJADA
- UNION UNIVERSAL
- VALVULA DE COMPUERTA
- VALVULA DE CHECK

LEYENDA AGUA CONTRA INCENDIO

- TUBERÍA COLGADA PARA AGUA CONTRA INCENDIO ACERO SCH-40
- GABINETE CONTRA INCENDIO TIPO II — GCI
- CONEXION SIAMESA TIPO POSTE
- ROCIADOR HACIA ARRIBA; RESPUESTA Y COBERTURA ESTANDAR K=5.6 gpm/psi 1/2
- ROCIADOR HACIA ARRIBA; RESPUESTA RAPIDA Y COBERTURA ESTANDAR K=5.6 gpm/psi 1/2
- VALVULA DE PURGA DE AIRE AUTOMATICO
- ESTACION DE CONTROL DE ROCIADORES (VER DETALLE X) — ECR
- CODO DE 90° DE ACERO SCH-40 EN PLANTA
- TEE DE ACERO SCH-40
- SOPORTE ANTISISMICO LONGITUDINAL
- SOPORTE ANTISISMICO TRANSVERSAL
- CRUCE DE TUBERIAS SIN CONEXION
- VALVULA ANGULAR DE 2.1/2" PARA C.G.B.V.P.
- COLGADOR PARA TUBERIA
- CODO DE 90° SUBE
- CODO DE 90° BAJA
- TAPON HEMBRA

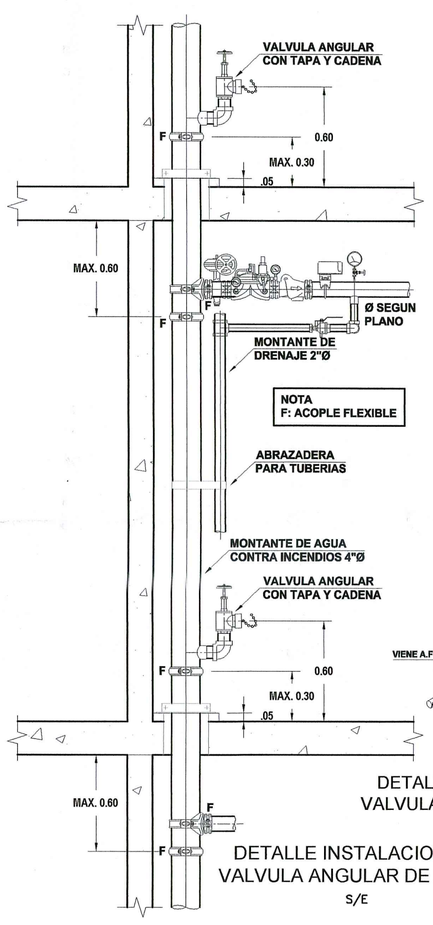

DETALLE INSTALACION DE VALVULA ANGULAR DE 2.1/2"Ø
S/E

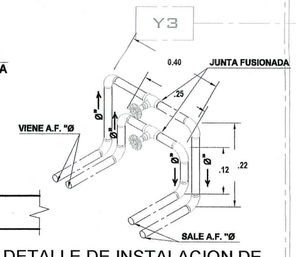

DETALLE DE INSTALACION DE VALVULA DE AGUA DETALLE "X-X"
S/E

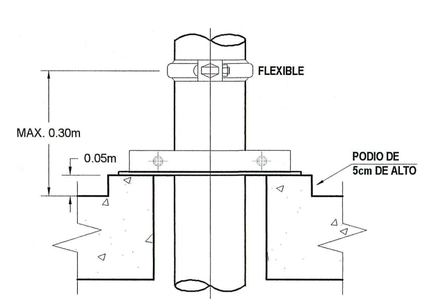

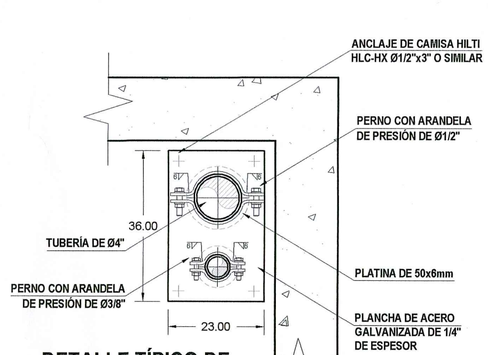

DETALLE TÍPICO DE SOPORTE DE LOSA
S/E

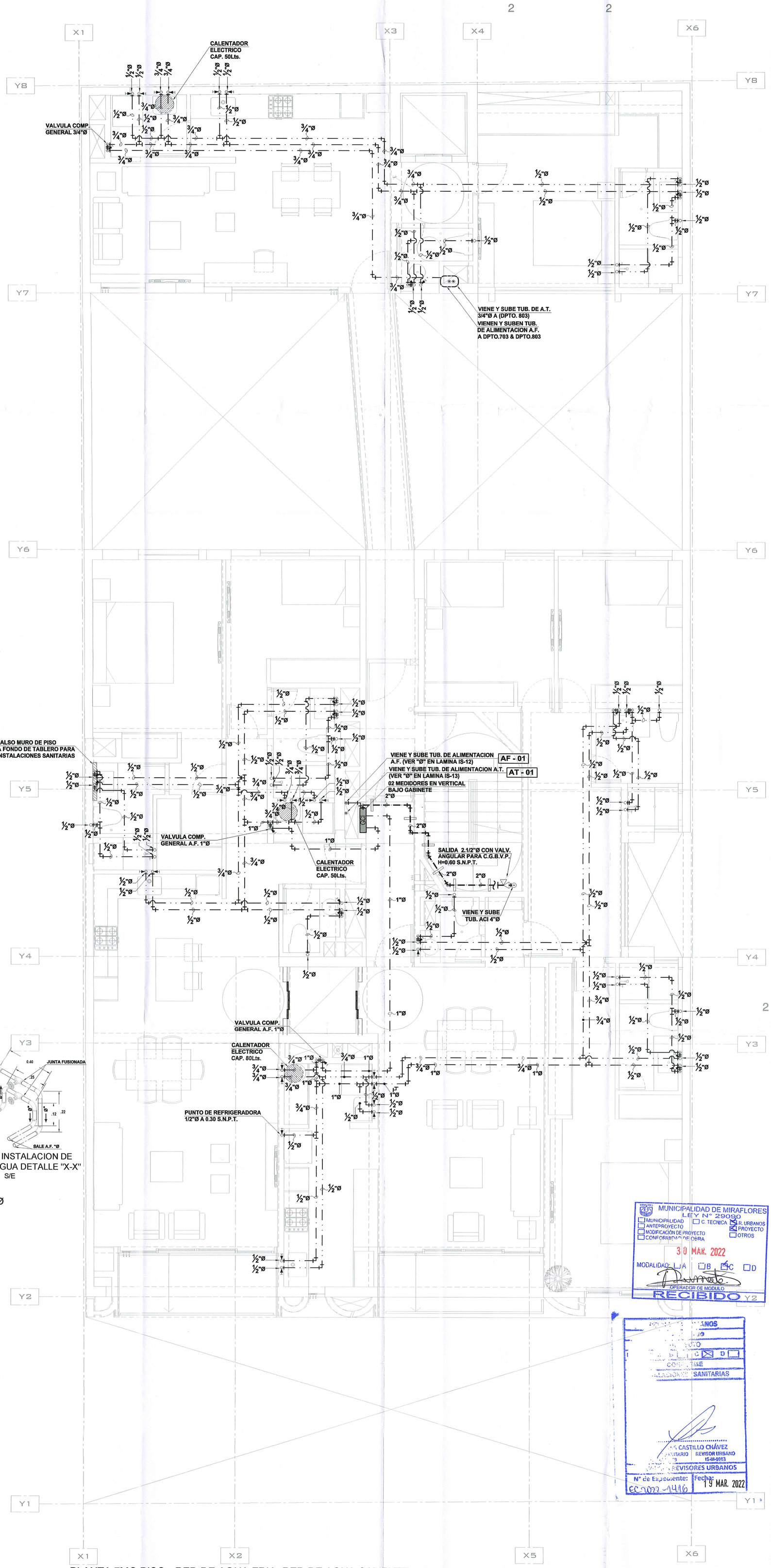

PLANTA 7MO PISO - RED DE AGUA FRIA, RED DE AGUA CALIENTE, RED DE AGUA TRATADAY RED DE AGUA CONTRA INCEDIO
ESCALA 1:50

MUNICIPALIDAD DE MIRAFLORES
LEY N° 29090
☐ MUNICIPALIDAD ☐ C. TECNICA ☒ R. URBANOS
☐ ANTEPROYECTO ☒ PROYECTO
☐ MODIFICACIÓN DE PROYECTO ☐ OTROS
☐ CONFORMIDAD DE OBRA
30 MAR. 2022
MODALIDAD: ☐ A ☐ B ☒ C ☐ D
OPERADOR DE MODULO
RECIBIDO

REVISORES URBANOS
CONFORME
SANITARIAS
CASTILLO CHÁVEZ
REVISOR URBANO
IS-III-0083
N° de Expediente: EC-2022-1416
Fecha: 19 MAR. 2022

UMA.NET.PE
proyectos@uma.net.pe

Avenida Camino Real 1236, Int. A
San Isidro - Lima - Perú
01 - 5956696

EDIFICIO MULTIFAMILIAR MALECÓN LA PAZ

UBICACIÓN:
AV. LA PAZ, Mz "K", LOTE N° 10
URB. ARMENDARIZ POTRERO DE LAS ÁNIMAS

DISTRITO: MIRAFLORES
PROVINCIA: LIMA
REGIÓN: LIMA

PROPIETARIO:
INVERSIONES INMOBILIARIAS MALECÓN LA PAZ S.A.C

FIRMA DE PROPIETARIO:
Patricio Belaúnde Olarte
Apoderado Legal

PROFESIONAL RESPONSABLE:
DANIEL CARLOS SEGURA OROZCO
INGENIERO SANITARIO
CIP. 138435

SELLO Y FIRMA:
DANIEL CARLOS SEGURA OROZCO
INGENIERO SANITARIO
Reg. CIP N° 138435

ETAPA: PROYECTO

ESPECIALIDAD: INSTALACIONES SANITARIAS

PLANO: PLANTA 7MO PISO - RED DE AGUA FRIA, RED DE AGUA CALIENTE, RED DE AGUA TRATADA Y RED DE AGUA CONTRA INCEDIO

ARCHIVO CAD:	DIBUJO:
220125-IS-PL-ELPaz	ALANYA.F.
FECHA: ENERO 2022	ESCALA: INDICADA

LÁMINA:

IS-08

08 DE 27

LEYENDA AGUA:

- MEDIDOR DE AGUA
- TUBERIA PARA AGUA FRIA DE PP-R
- TUBERIA PARA AGUA FRIA DE PP-R (ARDT)
- TUBERIA PARA AGUA CALIENTE DE PP-R
- VALVULA DE COMPUERTA EN TUBERIA VERTICAL
- VALVULA DE COMPUERTA EN TUBERIA HORIZONTAL
- CRUCE DE TUBERIAS SIN CONEXION
- CODO DE 90°
- CODO DE 45°
- CODO DE 90° SUBE
- CODO DE 90° BAJA
- TEE
- TEE CON SUBIDA
- TEE CON BAJADA
- UNION UNIVERSAL
- VALVULA DE COMPUERTA
- VALVULA DE CHECK

LEYENDA AGUA CONTRA INCENDIO

- TUBERÍA COLGADA PARA AGUA CONTRA INCENDIO ACERO SCH-40
- GABINETE CONTRA INCENDIO TIPO II (GCI)
- CONEXION SIAMESA TIPO POSTE
- ROCIADOR HACIA ARRIBA; RESPUESTA Y COBERTURA ESTANDAR K=5.6 gpm/psi 1/2
- ROCIADOR HACIA ARRIBA; RESPUESTA RAPIDA Y COBERTURA ESTANDAR K=5.6 gpm/psi 1/2
- VALVULA DE PURGA DE AIRE AUTOMATICO
- ESTACION DE CONTROL DE ROCIADORES (VER DETALLE X) (ECR)
- CODO DE 90° DE ACERO SCH-40 EN PLANTA
- TEE DE ACERO SCH-40
- SOPORTE ANTISISMICO LONGITUDINAL
- SOPORTE ANTISISMICO TRANSVERSAL
- CRUCE DE TUBERIAS SIN CONEXION
- VALVULA ANGULAR DE 2.1/2" PARA C.G.B.V.P.
- COLGADOR PARA TUBERIA
- CODO DE 90° SUBE
- CODO DE 90° BAJA
- TAPON HEMBRA

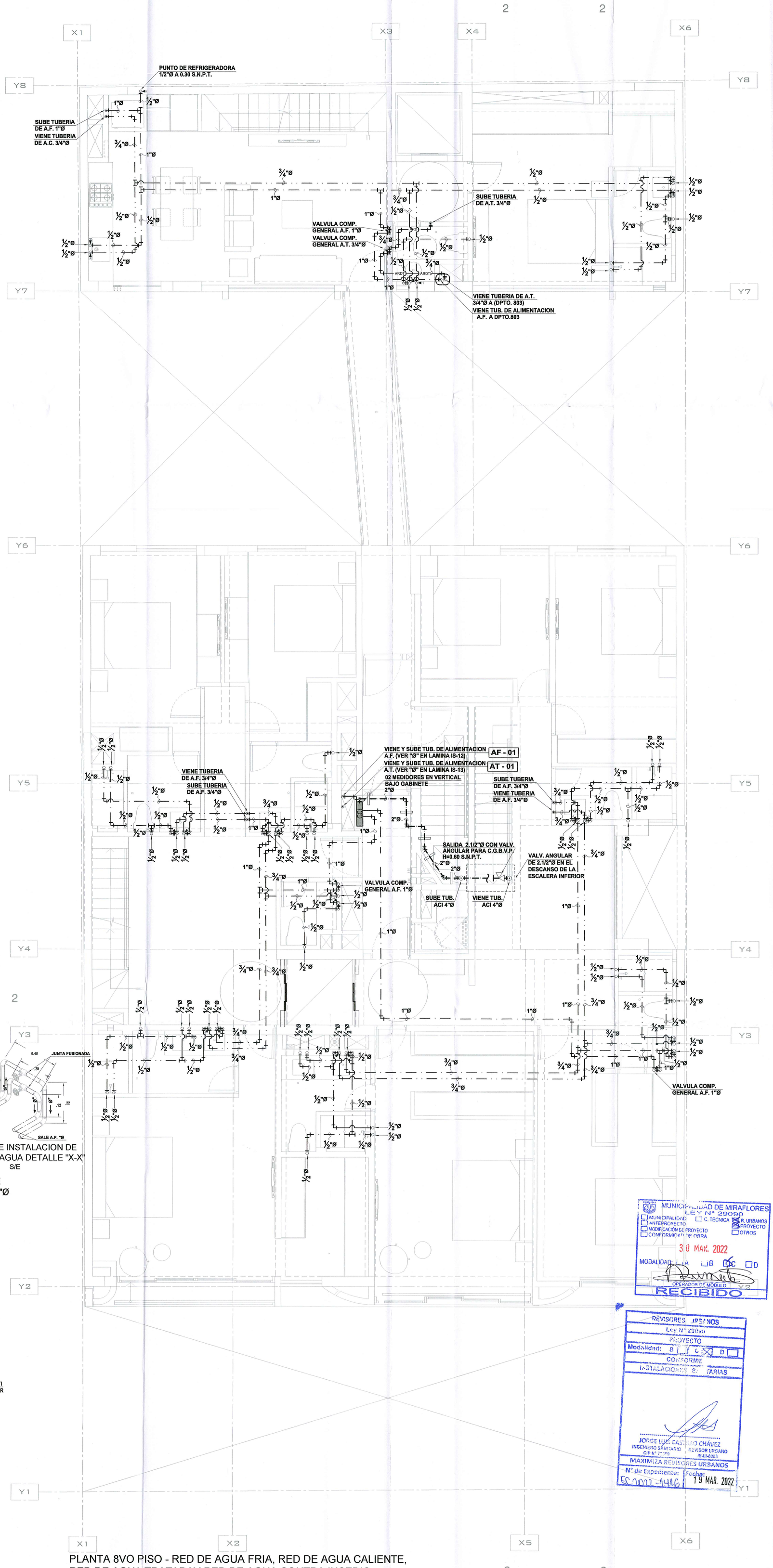

PLANTA 8VO PISO - RED DE AGUA FRIA, RED DE AGUA CALIENTE, RED DE AGUA TRATADAY RED DE AGUA CONTRA INCEDIO
ESCALA 1:50

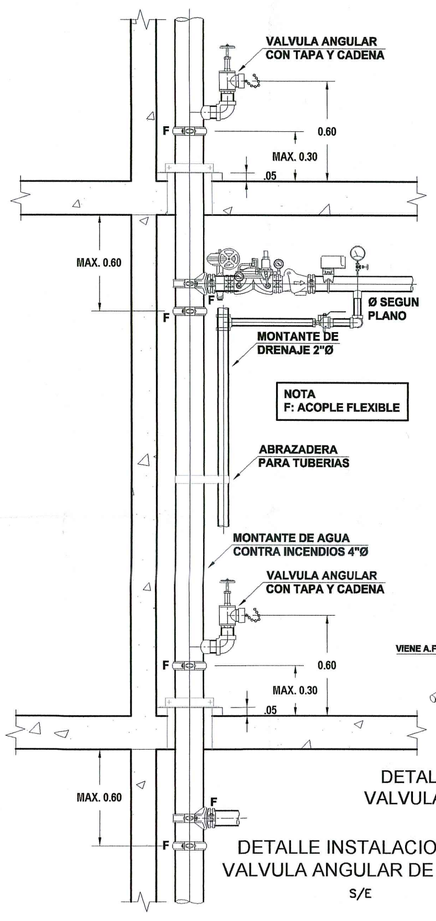

DETALLE INSTALACION DE VALVULA ANGULAR DE 2.1/2"Ø
S/E

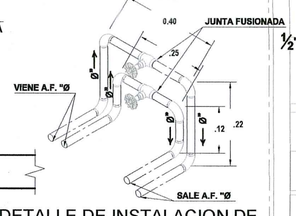

DETALLE DE INSTALACION DE VALVULA DE AGUA DETALLE "X-X"
S/E

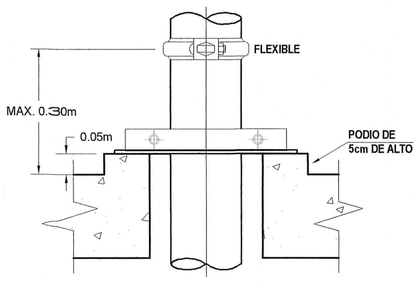

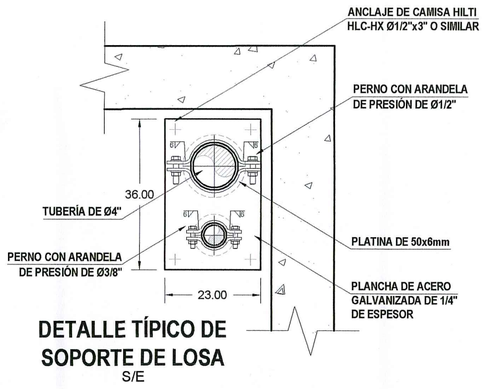

DETALLE TÍPICO DE SOPORTE DE LOSA
S/E

MUNICIPALIDAD DE MIRAFLORES
LEY N° 29090
☐ MUNICIPALIDAD ☐ C. TECNICA ☒ R. URBANOS
☐ ANTEPROYECTO ☒ PROYECTO
☐ MODIFICACIÓN DE PROYECTO ☐ OTROS
☐ CONFORMIDAD DE OBRA
30 MAR. 2022
MODALIDAD: ☐ A ☐ B ☒ C ☐ D
OPERADOR DE MODULO
RECIBIDO

REVISORES URBANOS
Ley N° 29090
PROYECTO
Modalidad: B [ ] C [X] D [ ]
CONFORME
INSTALACIONES SANITARIAS
JORGE LUIS CASTILLO CHÁVEZ
INGENIERO SANITARIO CIP N° 72359
REVISOR URBANO IS-III-0083
MAXIMIZA REVISORES URBANOS
N° de Expediente: EC 2022-1446
Fecha: 19 MAR. 2022

UMA INGENIERÍA que se integra a la ARQUITECTURA

UMA.NET.PE
proyectos@uma.net.pe

Avenida Camino Real 1236, Int. A
San Isidro - Lima - Perú
01 - 5956696

EDIFICIO MULTIFAMILIAR MALECÓN LA PAZ

UBICACIÓN:
AV. LA PAZ, Mz "K", LOTE N° 10
URB. ARMENDARIZ POTRERO DE LAS ÁNIMAS

DISTRITO: MIRAFLORES
PROVINCIA: LIMA
REGIÓN: LIMA

PROPIETARIO:
INVERSIONES INMOBILIARIAS MALECÓN LA PAZ S.A.C

FIRMA DE PROPIETARIO:
Pedro Apoderado Legal

PROFESIONAL RESPONSABLE:
DANIEL CARLOS SEGURA OROZCO
INGENIERO SANITARIO
CIP. 138435

SELLO Y FIRMA:
DANIEL CARLOS SEGURA OROZCO
INGENIERO SANITARIO
Reg. CIP N° 138435

ETAPA:
PROYECTO

ESPECIALIDAD:
INSTALACIONES SANITARIAS

PLANO:
PLANTA 8VO PISO - RED DE AGUA FRIA, RED DE AGUA CALIENTE, RED DE AGUA TRATADA Y RED DE AGUA CONTRA INCEDIO

ARCHIVO CAD:	DIBUJO:
220125-IS-PL-ELPaz	ALANYA.F.
FECHA:	ESCALA:
ENERO 2022	1/50

LÁMINA:
MAXIMIZA REVISORES URBANOS

IS-09

09 DE 27

LEYENDA AGUA:

- MEDIDOR DE AGUA
- TUBERIA PARA AGUA FRIA DE PP-R
- TUBERIA PARA AGUA FRIA DE PP-R (ARDT)
- TUBERIA PARA AGUA CALIENTE DE PP-R
- VALVULA DE COMPUERTA EN TUBERIA VERTICAL
- VALVULA DE COMPUERTA EN TUBERIA HORIZONTAL
- CRUCE DE TUBERIAS SIN CONEXION
- CODO DE 90°
- CODO DE 45°
- CODO DE 90° SUBE
- CODO DE 90° BAJA
- TEE
- TEE CON SUBIDA
- TEE CON BAJADA
- UNION UNIVERSAL
- VALVULA DE COMPUERTA
- VALVULA DE CHECK

LEYENDA AGUA CONTRA INCENDIO

- TUBERÍA COLGADA PARA AGUA CONTRA INCENDIO ACERO SCH-40
- GABINETE CONTRA INCENDIO TIPO II (GCI)
- CONEXION SIAMESA TIPO POSTE
- ROCIADOR HACIA ARRIBA; RESPUESTA Y COBERTURA ESTANDAR K=5.6 gpm/psi 1/2
- ROCIADOR HACIA ARRIBA; RESPUESTA RAPIDA Y COBERTURA ESTANDAR K=5.6 gpm/psi 1/2
- VALVULA DE PURGA DE AIRE AUTOMATICO
- ESTACION DE CONTROL DE ROCIADORES (VER DETALLE X) (ECR)
- CODO DE 90° DE ACERO SCH-40 EN PLANTA
- TEE DE ACERO SCH-40
- SOPORTE ANTISISMICO LONGITUDINAL
- SOPORTE ANTISISMICO TRANSVERSAL
- CRUCE DE TUBERIAS SIN CONEXION
- VALVULA ANGULAR DE 2.1/2" PARA C.G.B.V.P.
- COLGADOR PARA TUBERIA
- CODO DE 90° SUBE
- CODO DE 90° BAJA
- TAPON HEMBRA

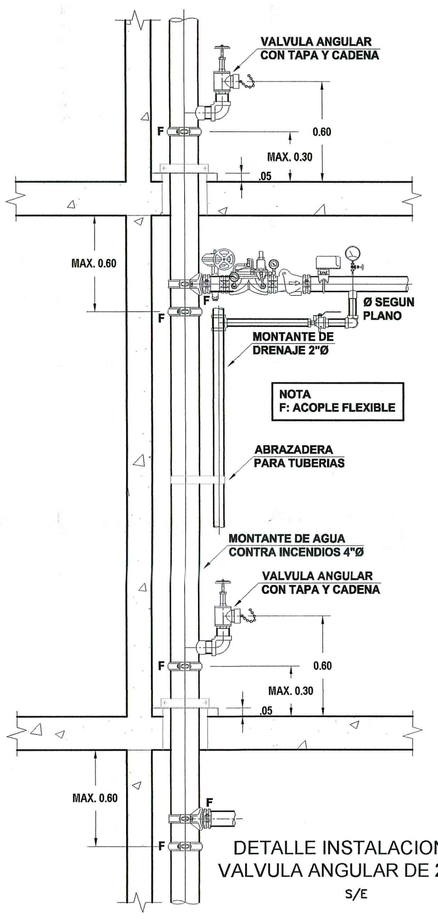

DETALLE INSTALACION DE VALVULA ANGULAR DE 2.1/2"Ø
S/E

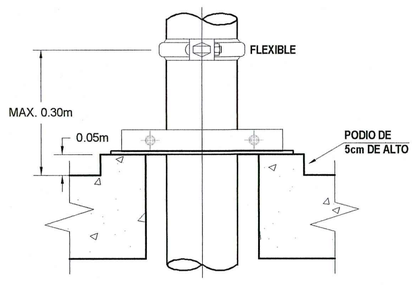

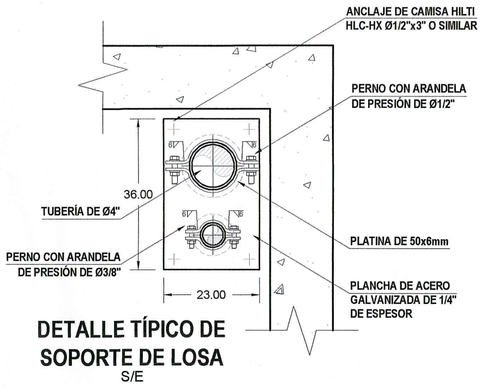

DETALLE TÍPICO DE SOPORTE DE LOSA
S/E

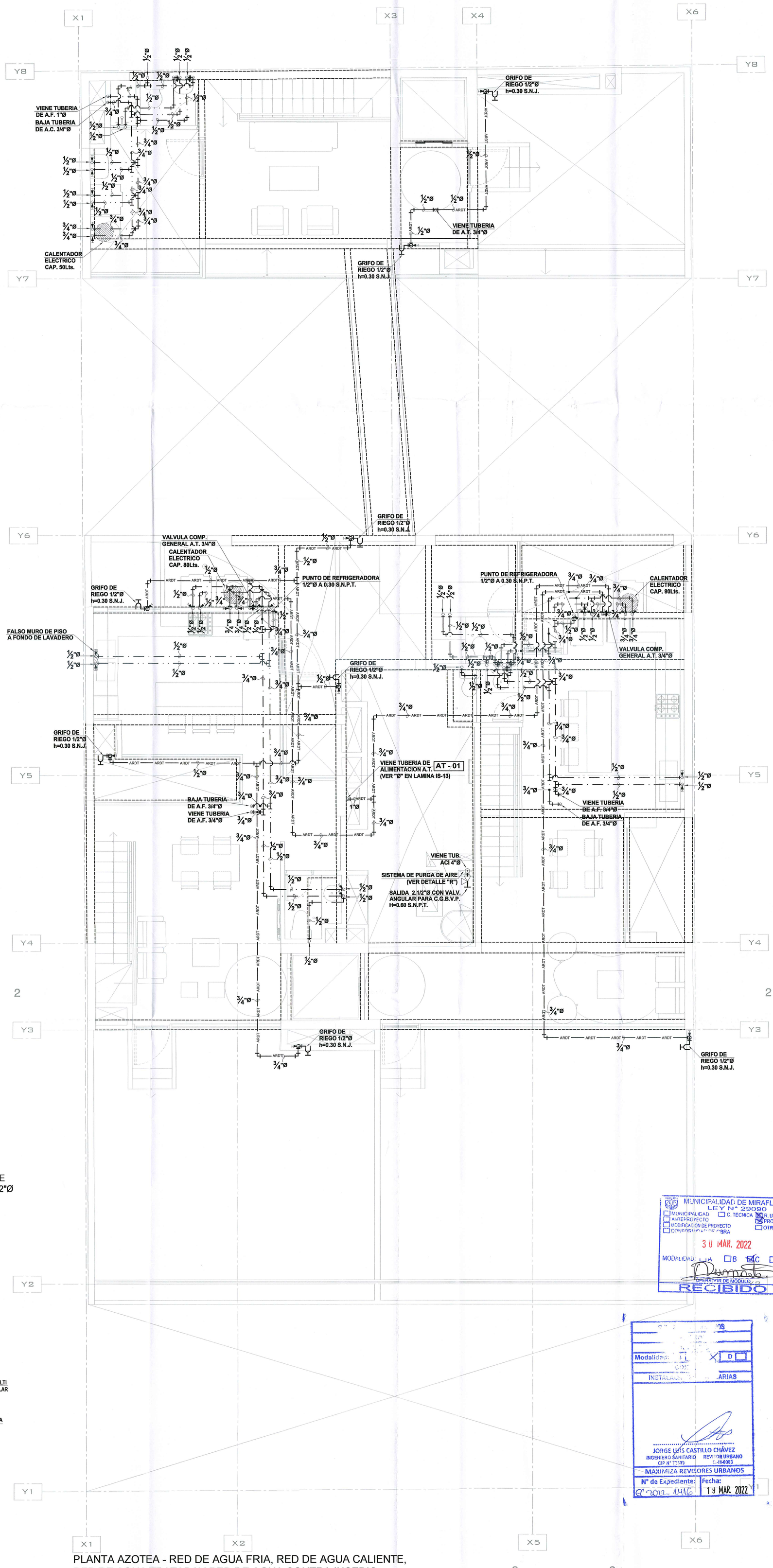

PLANTA AZOTEA - RED DE AGUA FRIA, RED DE AGUA CALIENTE, RED DE AGUA TRATADAY RED DE AGUA CONTRA INCEDIO
ESCALA 1:50

UMA.NET.PE
proyectos@uma.net.pe

Avenida Camino Real 1236, Int. A
San Isidro - Lima - Perú
01 - 5956696

EDIFICIO MULTIFAMILIAR MALECÓN LA PAZ

UBICACIÓN:
AV. LA PAZ, Mz "K", LOTE N° 10
URB. ARMENDARIZ POTRERO DE LAS ÁNIMAS

DISTRITO: MIRAFLORES
PROVINCIA: LIMA
REGIÓN: LIMA

PROPIETARIO:
INVERSIONES INMOBILIARIAS MALECÓN LA PAZ S.A.C

FIRMA DE PROPIETARIO:
Apoderado Legal

PROFESIONAL RESPONSABLE:
DANIEL CARLOS SEGURA OROZCO
INGENIERO SANITARIO
CIP. 138435

SELLO Y FIRMA:
DANIEL CARLOS SEGURA OROZCO
INGENIERO SANITARIO
Reg. CIP N° 138435

MUNICIPALIDAD DE MIRAFLORES
LEY N° 29090
☐ MUNICIPALIDAD ☐ C. TECNICA ☒ R. URBANOS
☐ ANTEPROYECTO ☒ PROYECTO
☐ MODIFICACIÓN DE PROYECTO ☐ OTROS
☐ CONFORMIDAD DE OBRA
30 MAR. 2022
MODALIDAD: ☐ A ☐ B ☒ C ☐ D
OPERADOR DE MODULO
RECIBIDO

Modalidad: ☐ C ☒ D ☐
INSTALACIONES SANITARIAS
JORGE LUIS CASTILLO CHÁVEZ
INGENIERO SANITARIO REVISOR URBANO
CIP N° 72339 [illegible]
MAXIMIZA REVISORES URBANOS
N° de Expediente: EP 2022-1446
Fecha: 19 MAR. 2022

ETAPA: PROYECTO
ESPECIALIDAD: INSTALACIONES SANITARIAS
PLANO: PLANTA AZOTEA - RED DE AGUA FRIA, RED DE AGUA CALIENTE, RED DE AGUA TRATADA Y RED DE AGUA CONTRA INCEDIO

ARCHIVO CAD:	DIBUJO:
220125-IS-PL-ELPaz	ALANYA.F.
FECHA:	ESCALA:
ENERO 2022	[illegible]

LÁMINA:

IS-10

10 DE 27

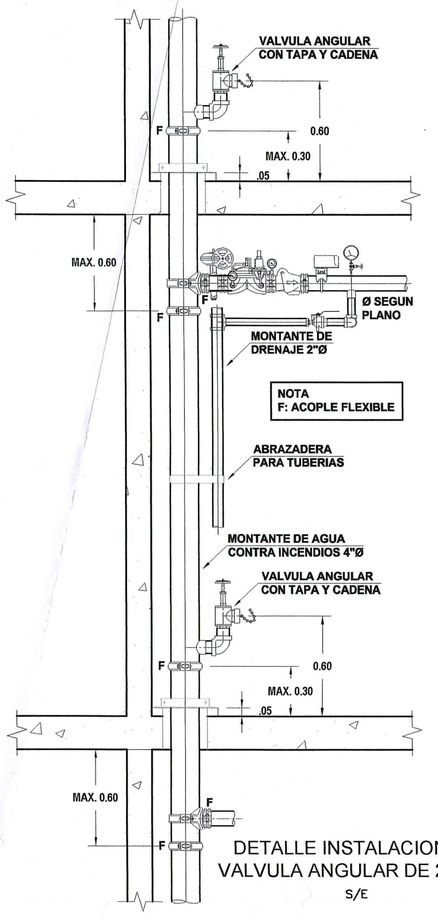

DETALLE INSTALACION DE
VALVULA ANGULAR DE 2.1/2"Ø
S/E

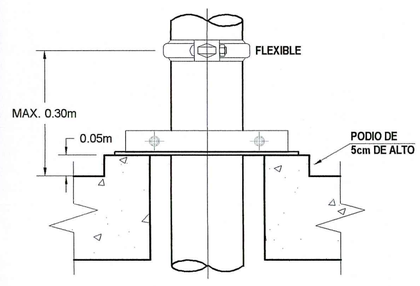

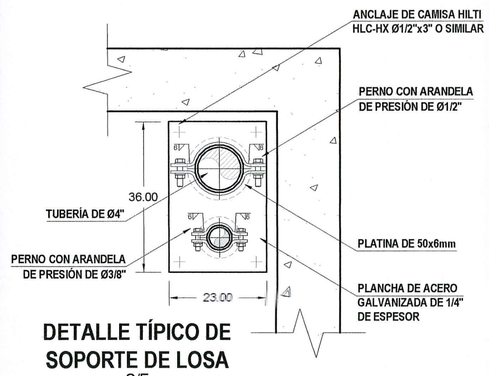

DETALLE TÍPICO DE
SOPORTE DE LOSA
S/E

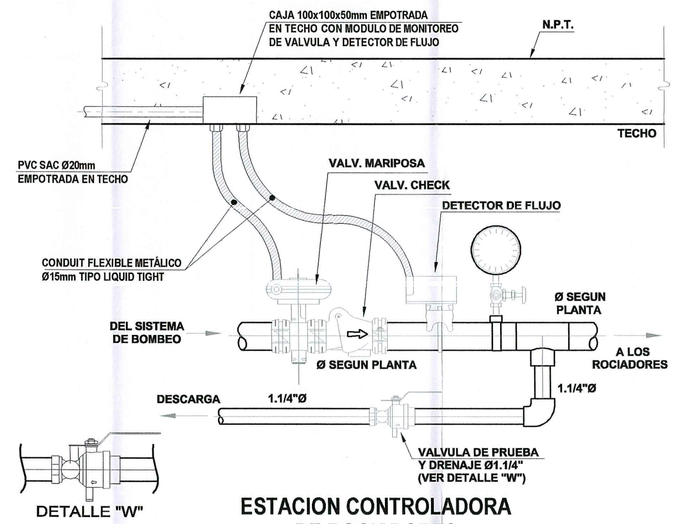

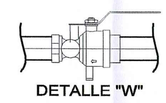

DETALLE "W"

VÁLVULA DE PRUEBA
Y DRENAJE CON VISOR
(VIDRIO PARA INSPECCION)

ESTACION CONTROLADORA
DE ROCIADORES
S/E

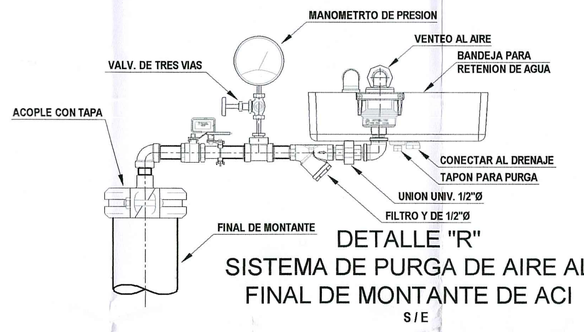

DETALLE "R"
SISTEMA DE PURGA DE AIRE AL
FINAL DE MONTANTE DE ACI
S / E

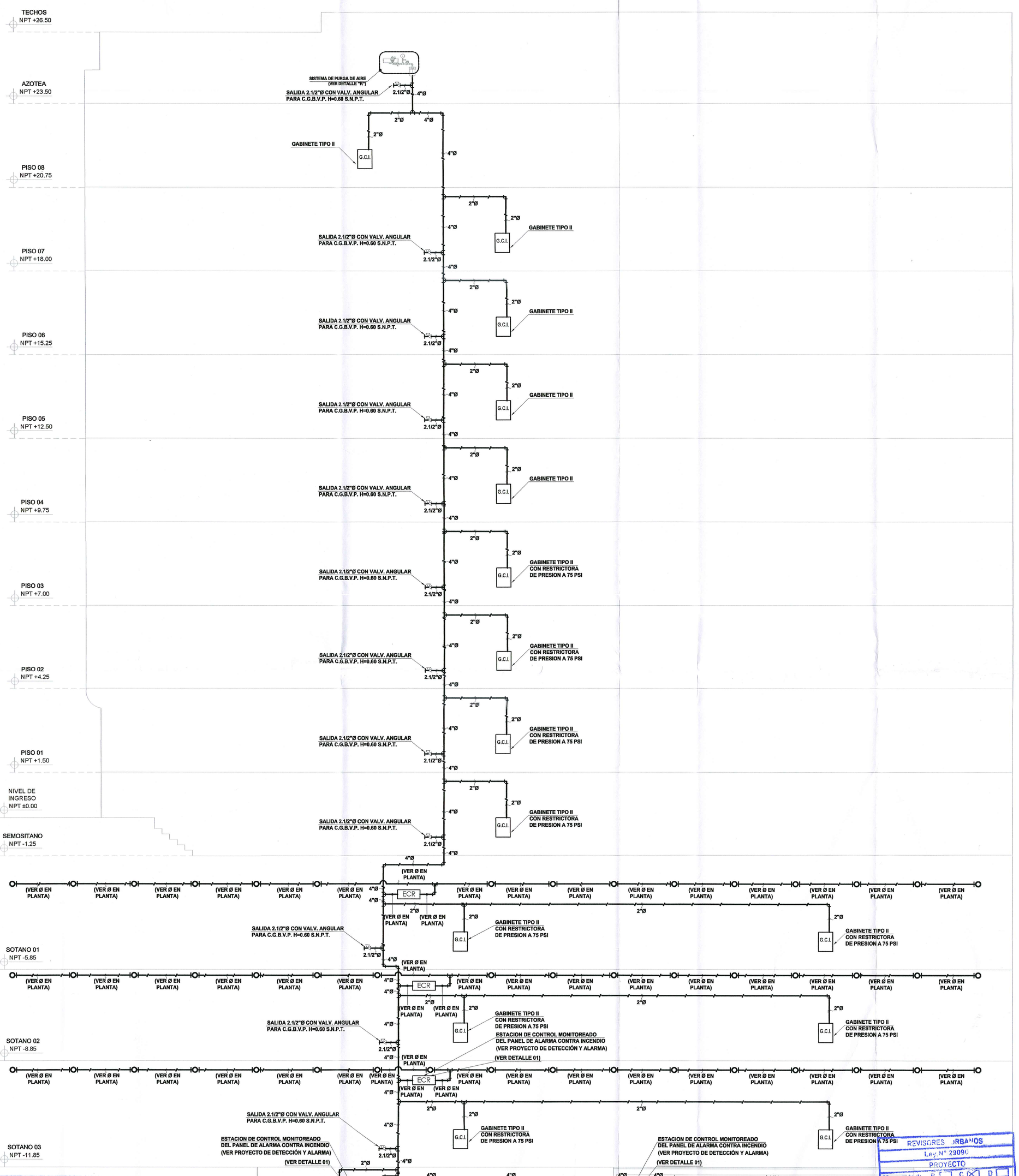

ESQUEMA DE MONTANTE DE AGUA CONTRA INCEDIO
ESCALA 1:75

MUNICIPALIDAD DE MIRAFLORES
LEY N° 29090
☐ MUNICIPALIDAD ☐ C. TECNICA ☒ R. URBANOS
☐ ANTEPROYECTO ☒ PROYECTO
☐ MODIFICACIÓN DE PROYECTO ☐ OTROS
☐ CONFORMIDAD DE OBRA
30 MAR. 2022
MODALIDAD: ☐A ☐B ☒C ☐D
OFICIAL DE MODULO
RECIBIDO

REVISORES URBANOS
Ley N° 29090
PROYECTO
Modalidad: B ☐ C ☒ D ☐
CONFORME
INSTALACIONES SANITARIAS
JORGE LUIS CASTILLO CHÁVEZ
INGENIERO SANITARIO REVISOR URBANO
CIP N° 72289 IS-III-0083
MAXIMIZA REVISORES URBANOS
N° de Expediente: EC-2022-1446
Fecha: 19 MAR. 2022

UMA.NET.PE
proyectos@uma.net.pe

Avenida Camino Real 1236, Int. A
San Isidro - Lima - Perú
01 - 5956696

EDIFICIO MULTIFAMILIAR MALECÓN LA PAZ

UBICACIÓN:

AV. LA PAZ, Mz "K", LOTE N° 10
URB. ARMENDARIZ POTRERO DE LAS ÁNIMAS

DISTRITO: MIRAFLORES
PROVINCIA: LIMA
REGIÓN: LIMA
PROPIETARIO:

INVERSIONES INMOBILIARIAS
MALECÓN LA PAZ S.A.C

FIRMA DE PROPIETARIO:

Patricio Burton Olarte
Apoderado Legal

PROFESIONAL RESPONSABLE:

DANIEL CARLOS SEGURA OROZCO
INGENIERO SANITARIO
CIP. 138435

SELLO Y FIRMA:

DANIEL CARLOS
SEGURA OROZCO
INGENIERO SANITARIO
Reg. CIP N° 138435

ETAPA:

PROYECTO

ESPECIALIDAD:

INSTALACIONES SANITARIAS

PLANO:

ESQUEMA DE MONTANTE DE AGUA CONTRA INCEDIO

ARCHIVO CAD:	DIBUJO:
220125-IS-PL-ELPaz	ALANYA.F.
FECHA:	ESCALA:
ENERO 2022	1:75

LÁMINA:

IS-11

11 DE 27

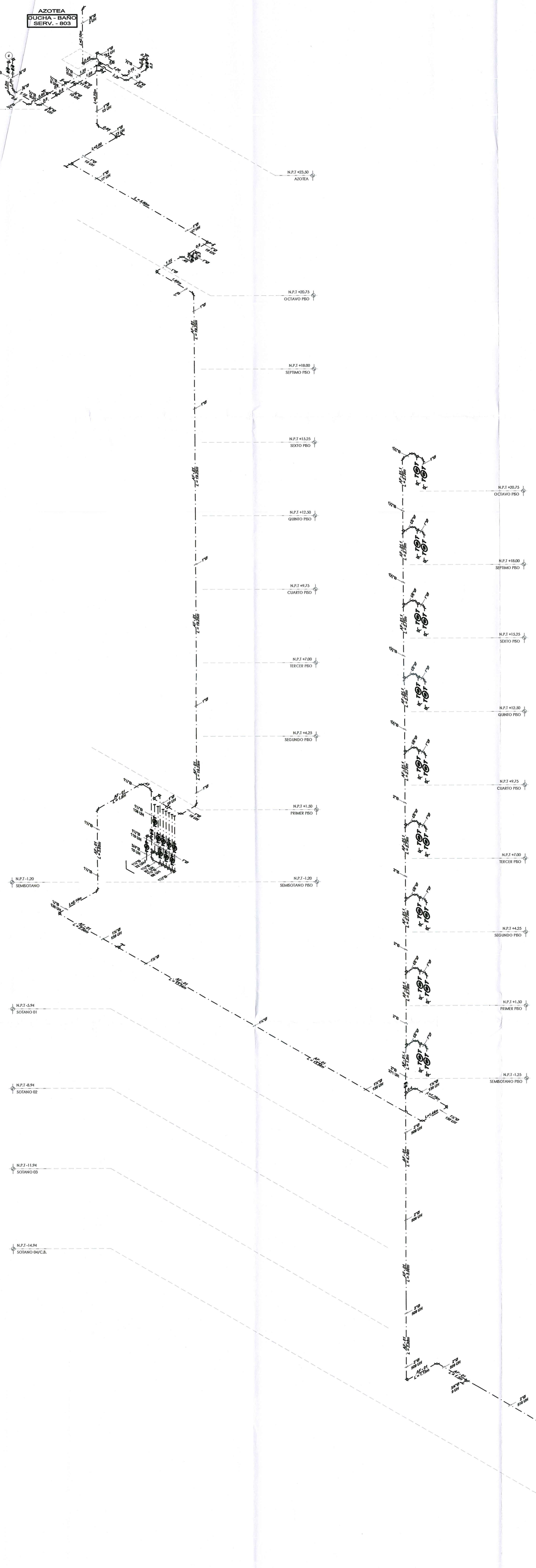

ISOMETRICO DE LA RED DE ALIMENTADOR DE AGUA FRIA AF-01 - RUTA CRITICA
ESC.: 1/75

MUNICIPALIDAD DE MIRAFLORES
LEY N° 29090
☐ MUNICIPALIDAD ☐ C. TECNICA ☒ R. URBANOS
☐ ANTEPROYECTO ☒ PROYECTO
☐ MODIFICACIÓN DE PROYECTO ☐ OTROS
☐ CONFORMIDAD DE OBRA
30 MAR. 2022
MODALIDAD: ☐ A ☐ B ☒ C ☐ D
RESPONSABLE DE MODULO
RECEPCIONADO

Modalidad: C ☒ D ☐
INSTALACIONES SANITARIAS
JORGE LUIS CASTILLO CHAVEZ
CIP Nº 77389
Nº de Expediente CC-2022-1416
19 MAR. 2022

UMA.NET.PE
proyectos@uma.net.pe

Avenida Camino Real 1236, Int. A
San Isidro - Lima - Perú
01 - 5956696

EDIFICIO MULTIFAMILIAR MALECÓN LA PAZ

UBICACIÓN:

AV. LA PAZ, Mz "K", LOTE N° 10
URB. ARMENDARIZ POTRERO DE LAS ÁNIMAS

DISTRITO: MIRAFLORES
PROVINCIA: LIMA
REGIÓN: LIMA
PROPIETARIO:

INVERSIONES INMOBILIARIAS
MALECÓN LA PAZ S.A.C

FIRMA DE PROPIETARIO:

Patricio Barron Olarte
Apoderado Legal

PROFESIONAL RESPONSABLE:

DANIEL CARLOS SEGURA OROZCO
INGENIERO SANITARIO
CIP. 138435

SELLO Y FIRMA:

DANIEL CARLOS
SEGURA OROZCO
INGENIERO SANITARIO
REG. CIP N° 138435

ETAPA:

PROYECTO

ESPECIALIDAD:

INSTALACIONES SANITARIAS

PLANO:

ISOMETRICO DE LA RED DE ALIMENTADOR
DE AGUA FRIA AF-01 - RUTA CRITICA

ARCHIVO CAD:	DIBUJO:
220125-IS-PL-ELPaz	ALANYA.F.
FECHA:	ESCALA:
ENERO 2022	1/75

LÁMINA:

IS-12

12 DE 27

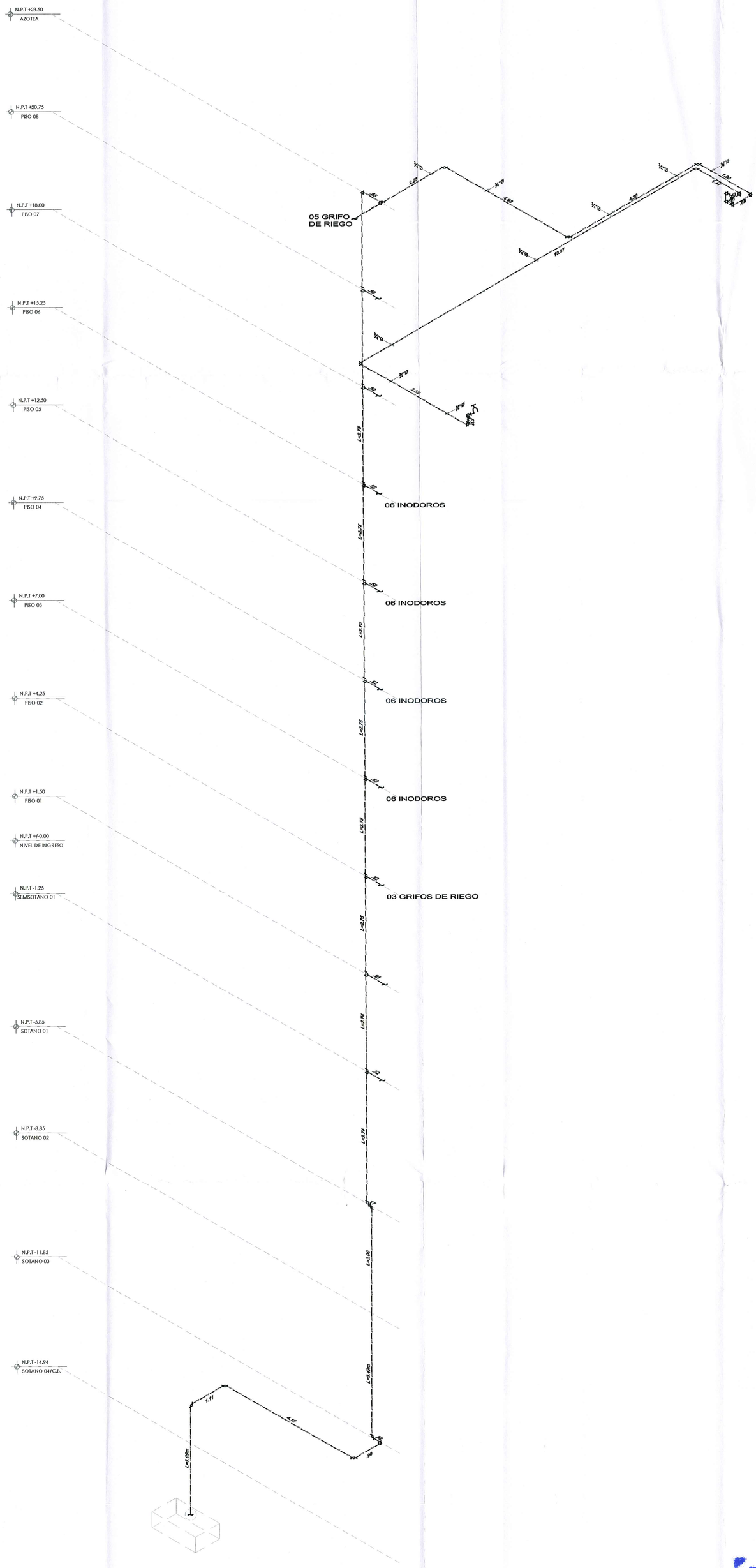

ISOMETRICO DE LA RED DE ALIMENTADOR DE AGUA TRATADA AT-01 - RUTA CRITICA
ESC.: 1/75

MUNICIPALIDAD DE MIRAFLORES
LEY N° 29090
☐ MUNICIPALIDAD ☐ C. TECNICA ☒ R. URBANOS
☐ ANTEPROYECTO ☒ PROYECTO
☐ MODIFICACIÓN DE PROYECTO ☐ OTROS
☐ CONFORMIDAD DE OBRA
30 MAR. 2022
MODALIDAD: ☐A ☐B ☒C ☐D
OPERADOR DE MODULO
RECIBIDO

...ANOS
Moda... ☐ C ☒ D
...ME
SANITARIAS
...JOSE LUIS CASTILLO CHÁVEZ
...SANITARIO REVISOR URBA...
CIP N° 77139 IS-III-0081
...VISORES URBA...
N° de Expediente: EC 022-1446
Fecha: 19 MAR. 2022

UMA.NET.PE
proyectos@uma.net.pe

Avenida Camino Real 1236, Int. A
San Isidro - Lima - Perú
01 - 5956696

EDIFICIO MULTIFAMILIAR MALECÓN LA PAZ

UBICACIÓN:

AV. LA PAZ, Mz "K", LOTE N° 10
URB. ARMENDARIZ POTRERO DE LAS ÁNIMAS

DISTRITO: MIRAFLORES
PROVINCIA: LIMA
REGIÓN: LIMA
PROPIETARIO:

INVERSIONES INMOBILIARIAS
MALECÓN LA PAZ S.A.C

FIRMA DE PROPIETARIO:

Pedro ...on Olarte
Apoderado Legal

PROFESIONAL RESPONSABLE:

DANIEL CARLOS SEGURA OROZCO
INGENIERO SANITARIO
CIP. 138435

SELLO Y FIRMA:

DANIEL CARLOS
SEGURA OROZCO
INGENIERO SANITARIO
Reg. CIP N° 138435

ETAPA:

PROYECTO

ESPECIALIDAD:

INSTALACIONES SANITARIAS

PLANO:

ISOMETRICO DE LA RED DE ALIMENTADOR
DE AGUA TRATADA AT-01 - RUTA CRITICA

ARCHIVO CAD:	DIBUJO:
220125-IS-PL-ELPaz	ALANYA.F.
FECHA:	ESCALA:
ENERO 2022	INDICADA

LÁMINA:

MAYMIZA REVISORES URBANOS V°B°

IS-13

13 DE 27

LEYENDA DESAGÜE:

- TUBERÍA DE DESAGÜE
- TUBERÍA DE DESAGÜE COLGADA
- TUBERÍA DE VENTILACIÓN
- CODO DE 45°
- CODO DE 90°
- CODO DE 90° CON VENTILACIÓN
- TEE SANITARIA
- YEE SIMPLE
- REDUCCIÓN
- SENTIDO DE FLUJO
- TRAMPA "P"
- TRAMPA "U"
- TERMINAL DE VENTILACIÓN EN EL TECHO
- REGISTRO ROSCADO EN PISO
- REGISTRO ROSCADO EN TUBERÍA COLGADA
- SUMIDERO
- CAJA DE REGISTRO (COTA TAPA / COTA FONDO / DIMENSION)

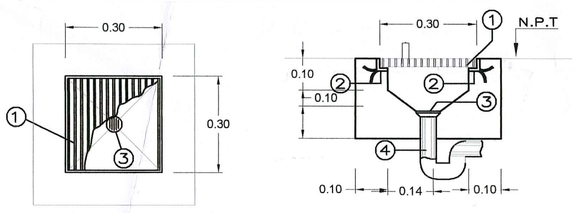

PLANTA **CORTE**

1. REJILLA DE FIERRO, CONSTRUIDA CON PLATINAS DE FIERRO DE 1"x1/8" SOLDADAS @ 0.02m. A MARCO DEL MISMO MATERIAL, DE 0.30x0.30m. DIMENSION EXTERIOR TOTAL (REMOVIBLE).
2. MARCO DE FIERRO ANCLADO AL PISO, CONSTRUIDO CON PERFIL "L" DE 1 1/4" x 1 1/4" x 1/8".
3. SUMIDERO DE BRONCE CROMADO PESADO, DE 3"ø.
4. TUBO DESAGUE PVC-CP , 3"ø.

SUMIDERO EN CAJUELA
ESCALA: 1/12.5

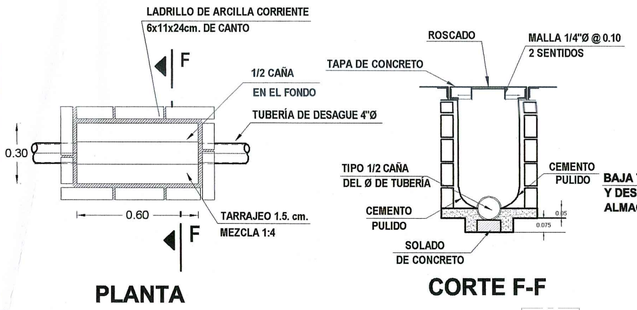

PLANTA **CORTE F-F**

DETALLE DE CAJA DE REGISTRO 12"x24"
ESCALA: 1/20

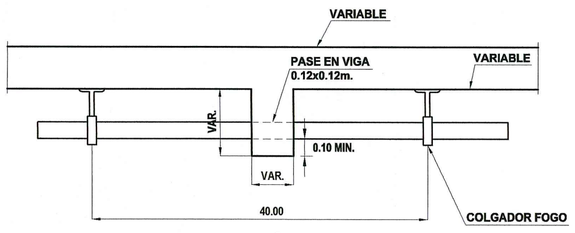

DETALLE TUBERÍA COLGADA CRUZANDO VIGA
ESC: 1/25

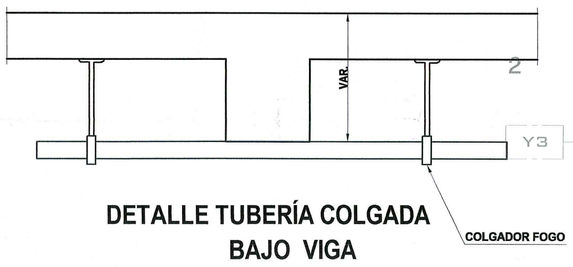

DETALLE TUBERÍA COLGADA BAJO VIGA
ESC: 1/25

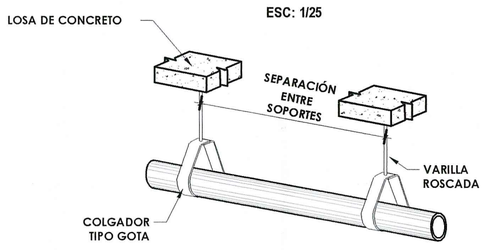

DIAM.	PUL.	1/2	3/4	1	1 1/4-2	2 1/2-4	MAYOR 4"
	MM.	15	20	25	32-50	65-100	>100
ACERO		2.0	2.5	3.0	3.5	4.0	4.50
COBRE		1.8	2.4	2.4	3.0	3.0	4.0
PVC		1.5	2.0	2.0	2.5	3.0	3.50

SEPARACION ENTRE COLGADORES EN TUBERÍAS COLGADAS
S/E

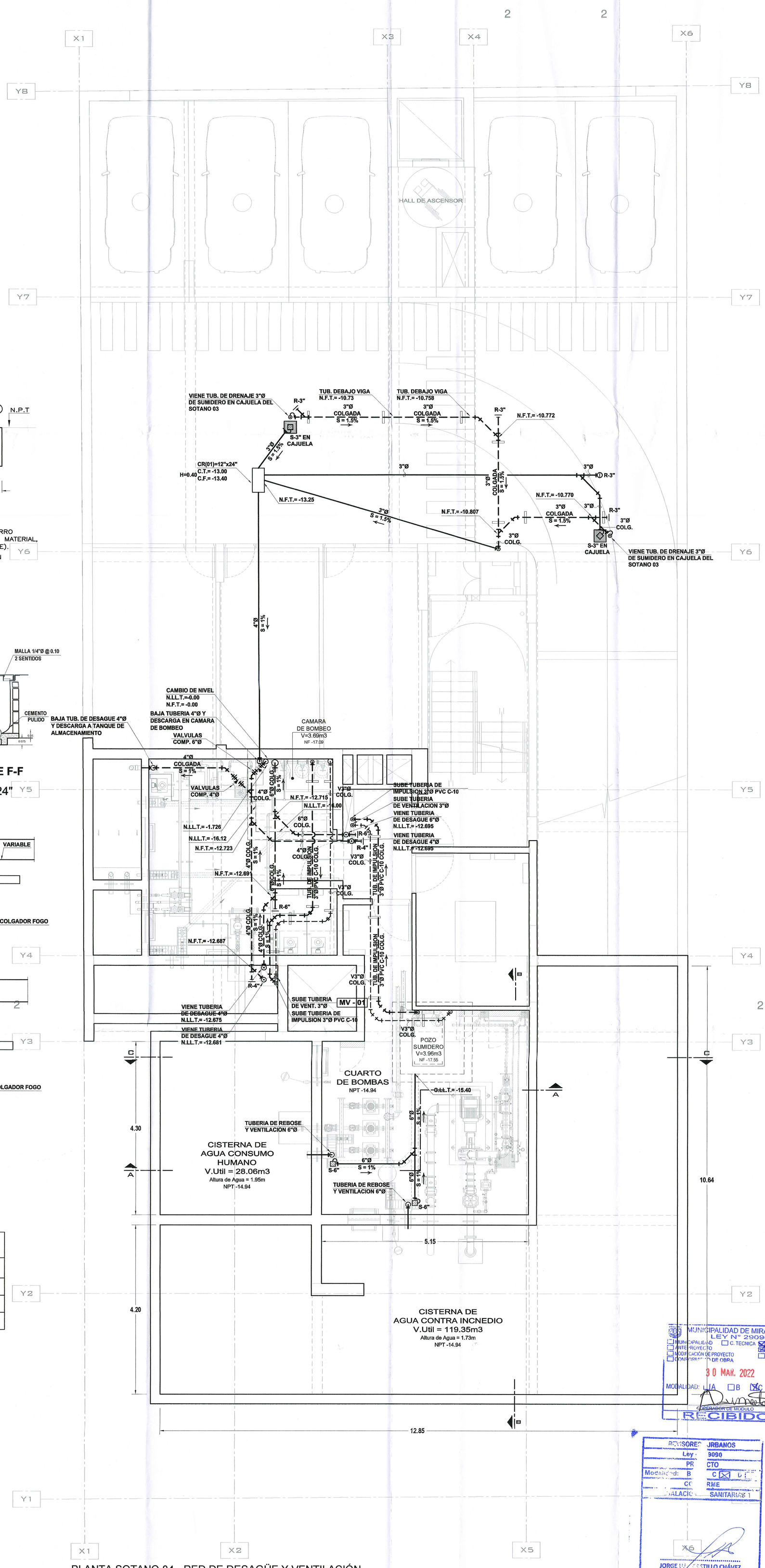

PLANTA SOTANO 04 - RED DE DESAGÜE Y VENTILACIÓN
ESCALA 1:50

MUNICIPALIDAD DE MIRAFLORES
LEY N° 29090
☐ MUNICIPALIDAD ☐ C. TECNICA ☒ R. URBANOS
☐ ANTEPROYECTO ☒ PROYECTO
☐ MODIFICACIÓN DE PROYECTO ☐ OTROS
☐ CONFORMIDAD DE OBRA
30 MAR. 2022
MODALIDAD: ☐ A ☐ B ☒ C ☐ D
OPERADOR DE MÓDULO
RECIBIDO

REVISORES URBANOS
Ley 29090
PROYECTO
Modalidad: B C D
CONFORME
INSTALACIONES SANITARIAS 1
JORGE LUIS CASTILLO CHÁVEZ
INGENIERO CIP 87
REVISOR URBANO IS-III-0083
MAXIMA... REVISORES URBANOS
N° de Expediente EE-2022-14146
Fecha: 19 MAR. 2022

UMA.NET.PE
proyectos@uma.net.pe

Avenida Camino Real 1236, Int. A
San Isidro - Lima - Perú
01 - 5956696

EDIFICIO MULTIFAMILIAR MALECÓN LA PAZ

UBICACIÓN:
AV. LA PAZ, Mz "K", LOTE N° 10
URB. ARMENDARIZ POTRERO DE LAS ÁNIMAS

DISTRITO: MIRAFLORES
PROVINCIA: LIMA
REGIÓN: LIMA

PROPIETARIO:
INVERSIONES INMOBILIARIAS MALECÓN LA PAZ S.A.C

FIRMA DE PROPIETARIO:

PROFESIONAL RESPONSABLE:
DANIEL CARLOS SEGURA OROZCO
INGENIERO SANITARIO
CIP. 138435

SELLO Y FIRMA:
DANIEL CARLOS SEGURA OROZCO
INGENIERO SANITARIO
Reg. CIP N° 138435

PROYECTO

ESPECIALIDAD:
INSTALACIONES SANITARIAS

PLANO:
PLANTA SOTANO 04 - RED DE DESAGÜE Y VENTILACIÓN

ARCHIVO CAD:	DIBUJO:
220125-IS-PL-ELPaz	ALANYA.F.
FECHA: ENERO 2022	ESCALA:

LÁMINA:

IS-14

14 DE 27

LEYENDA DESAGÜE:

- TUBERÍA DE DESAGÜE
- TUBERÍA DE DESAGÜE COLGADA
- TUBERÍA DE VENTILACIÓN
- CODO DE 45°
- CODO DE 90°
- CODO DE 90° CON VENTILACIÓN
- TEE SANITARIA
- YEE SIMPLE
- REDUCCIÓN
- SENTIDO DE FLUJO
- TRAMPA "P"
- TRAMPA "U"
- TERMINAL DE VENTILACIÓN EN EL TECHO
- REGISTRO ROSCADO EN PISO
- REGISTRO ROSCADO EN TUBERÍA COLGADA
- SUMIDERO
- CAJA DE REGISTRO — COTA TAPA / COTA FONDO / DIMENSION

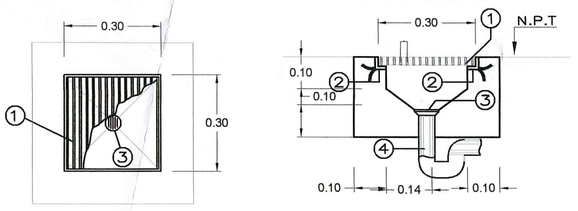

PLANTA **CORTE**

1. REJILLA DE FIERRO, CONSTRUIDA CON PLATINAS DE FIERRO DE 1"x1/8" SOLDADAS @ 0.02m. A MARCO DEL MISMO MATERIAL, DE 0.30x0.30m. DIMENSION EXTERIOR TOTAL (REMOVIBLE).
2. MARCO DE FIERRO ANCLADO AL PISO, CONSTRUIDO CON PERFIL "L" DE 1 1/4" x 1 1/4" x 1/8".
3. SUMIDERO DE BRONCE CROMADO PESADO, DE 3"ø.
4. TUBO DESAGUE PVC-CP , 3"ø.

SUMIDERO EN CAJUELA
ESCALA: 1/12.5

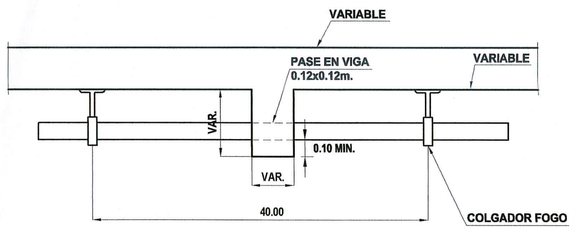

DETALLE TUBERÍA COLGADA CRUZANDO VIGA
ESC: 1/25

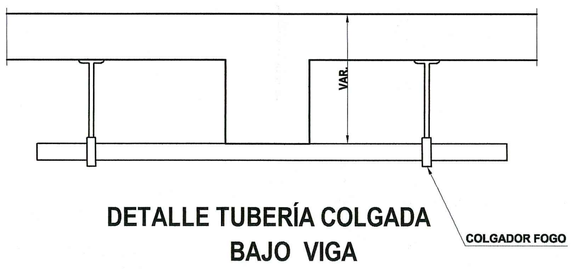

DETALLE TUBERÍA COLGADA BAJO VIGA
ESC: 1/25

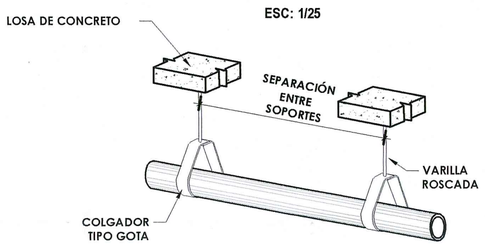

DIAM.	PUL.	1/2	3/4	1	1 1/4-2	2 1/2-4	MAYOR 4"
	MM.	15	20	25	32-50	65-100	>100
ACERO		2.0	2.5	3.0	3.5	4.0	4.50
COBRE		1.8	2.4	2.4	3.0	3.0	4.0
PVC		1.5	2.0	2.0	2.5	3.0	3.50

SEPARACION ENTRE COLGADORES EN TUBERÍAS COLGADAS
S/E

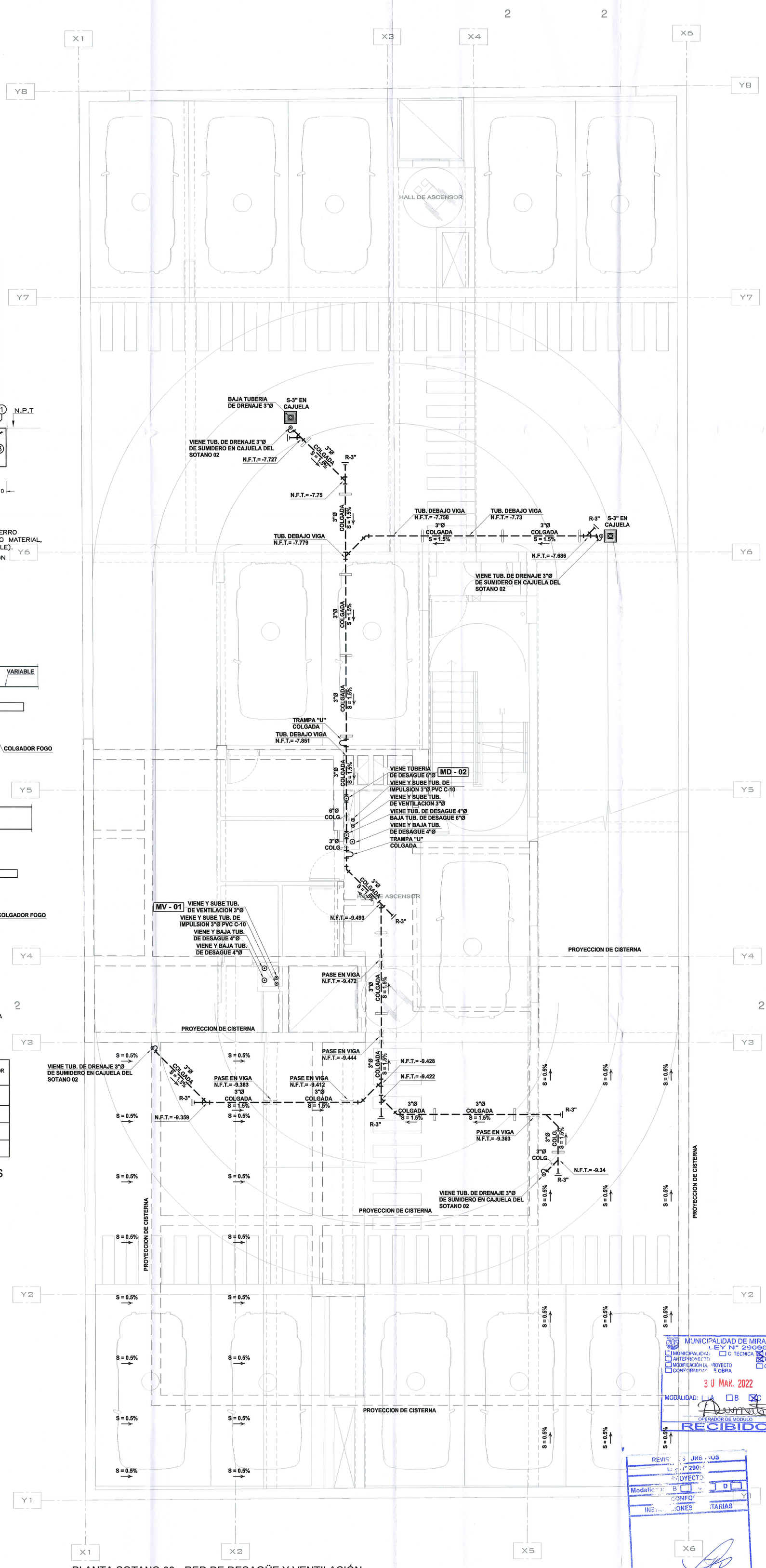

PLANTA SOTANO 03 - RED DE DESAGÜE Y VENTILACIÓN
ESCALA 1:50

MUNICIPALIDAD DE MIRAFLORES
LEY Nº 29090
☐ MUNICIPALIDAD ☐ C. TECNICA ☒ R. URBANOS
☐ ANTEPROYECTO ☒ PROYECTO
☐ MODIFICACIÓN DE PROYECTO ☐ OTROS
☐ CONFORMIDAD DE OBRA
30 MAR. 2022
MODALIDAD: ☐ A ☐ B ☒ C ☐ D
OPERADOR DE MODULO
RECIBIDO

REVISIÓN URBANOS
LEY Nº 29090
PROYECTO
Modalidad: B C D
CONFORMIDAD
INSTALACIONES SANITARIAS
JORGE LUIS CHÁVEZ
INGENIERO SANITARIO
CIP Nº 72339
REVISOR URBANO
IS-III-0083
MAXIMIZA REVISORES URBANOS
Nº de Expediente: Fecha:

UMA.NET.PE
proyectos@uma.net.pe

Avenida Camino Real 1236, Int. A
San Isidro - Lima - Perú
01 - 5956696

EDIFICIO MULTIFAMILIAR MALECÓN LA PAZ

UBICACIÓN:
AV. LA PAZ, Mz "K", LOTE N° 10
URB. ARMENDARIZ POTRERO DE LAS ÁNIMAS

DISTRITO: MIRAFLORES
PROVINCIA: LIMA
REGIÓN: LIMA

PROPIETARIO:
INVERSIONES INMOBILIARIAS MALECÓN LA PAZ S.A.C

FIRMA DE PROPIETARIO:
Patricio Benton Diente
Apoderado Legal

PROFESIONAL RESPONSABLE:
DANIEL CARLOS SEGURA OROZCO
INGENIERO SANITARIO
CIP. 138435

SELLO Y FIRMA:
DANIEL CARLOS SEGURA OROZCO
INGENIERO SANITARIO
Reg. CIP N° 138435

ETAPA: PROYECTO
ESPECIALIDAD: INSTALACIONES SANITARIAS
PLANO: PLANTA SOTANO 03 - RED DE DESAGÜE Y VENTILACIÓN

ARCHIVO CAD:	DIBUJO:
220125-IS-PL-ELPaz	ALANYA.F.
FECHA: ENERO 2022	ESCALA: INDICADA

LÁMINA:
MAXIMIZA REVISORES URBANOS V°B°

IS-15
15 DE 27

LEYENDA DESAGÜE:

- TUBERÍA DE DESAGÜE
- TUBERÍA DE DESAGÜE COLGADA
- TUBERÍA DE VENTILACIÓN
- CODO DE 45°
- CODO DE 90°
- CODO DE 90° CON VENTILACIÓN
- TEE SANITARIA
- YEE SIMPLE
- REDUCCIÓN
- SENTIDO DE FLUJO
- TRAMPA "P"
- TRAMPA "U"
- TERMINAL DE VENTILACIÓN EN EL TECHO
- REGISTRO ROSCADO EN PISO
- REGISTRO ROSCADO EN TUBERÍA COLGADA
- SUMIDERO
- CAJA DE REGISTRO — COTA TAPA / COTA FONDO — DIMENSION

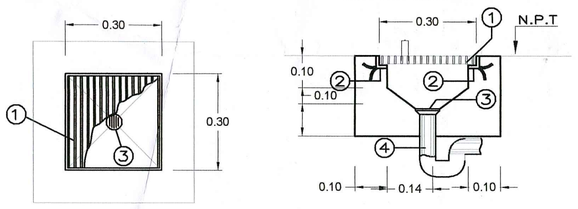

PLANTA **CORTE**

1. REJILLA DE FIERRO, CONSTRUIDA CON PLATINAS DE FIERRO DE 1"x1/8" SOLDADAS @ 0.02m. A MARCO DEL MISMO MATERIAL, DE 0.30x0.30m. DIMENSION EXTERIOR TOTAL (REMOVIBLE).
2. MARCO DE FIERRO ANCLADO AL PISO, CONSTRUIDO CON PERFIL "L" DE 1 1/4" x 1 1/4" x 1/8".
3. SUMIDERO DE BRONCE CROMADO PESADO, DE 3"ø.
4. TUBO DESAGUE PVC-CP , 3"ø.

SUMIDERO EN CAJUELA
ESCALA: 1/12.5

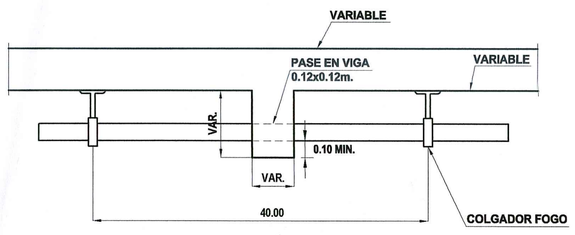

DETALLE TUBERÍA COLGADA CRUZANDO VIGA
ESC: 1/25

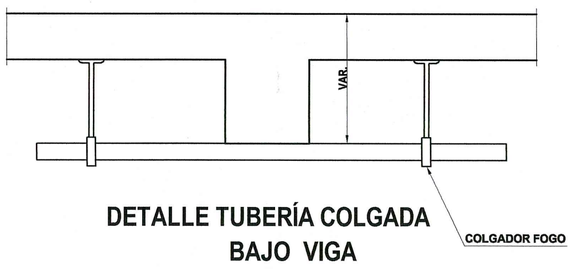

DETALLE TUBERÍA COLGADA BAJO VIGA
ESC: 1/25

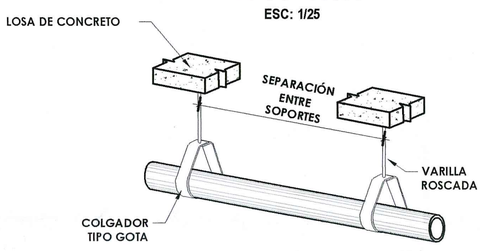

DIAM.	PUL.	1/2	3/4	1	1 1/4-2	2 1/2-4	MAYOR 4"
	MM.	15	20	25	32-50	65-100	>100
ACERO		2.0	2.5	3.0	3.5	4.0	4.50
COBRE		1.8	2.4	2.4	3.0	3.0	4.0
PVC		1.5	2.0	2.0	2.5	3.0	3.50

SEPARACION ENTRE COLGADORES EN TUBERÍAS COLGADAS
S/E

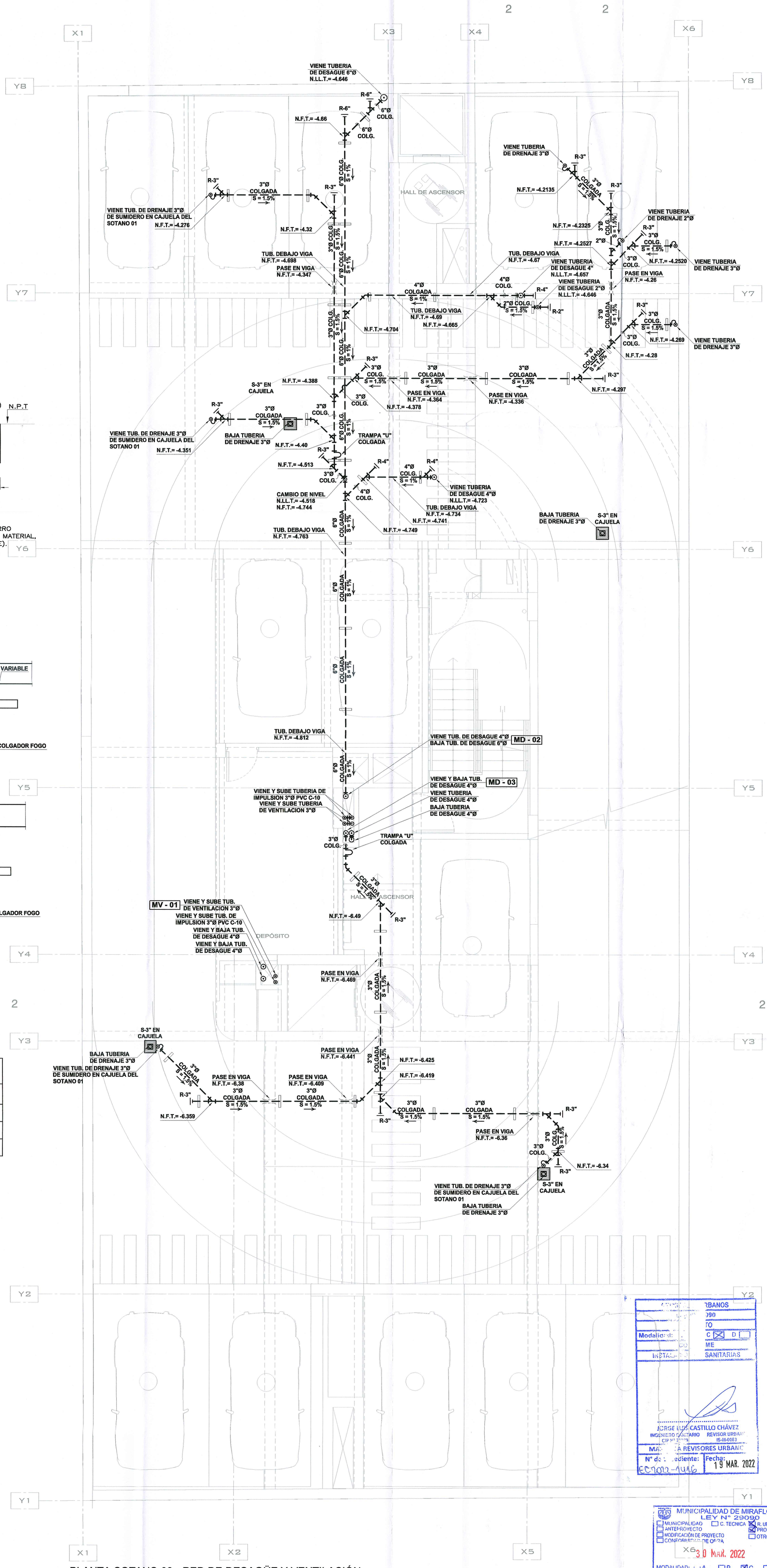

PLANTA SOTANO 02 - RED DE DESAGÜE Y VENTILACIÓN
ESCALA 1:50

UMA.NET.PE
proyectos@uma.net.pe

Avenida Camino Real 1236, Int. A
San Isidro - Lima - Perú
01 - 5956696

EDIFICIO MULTIFAMILIAR MALECÓN LA PAZ

UBICACIÓN:
AV. LA PAZ, Mz "K", LOTE N° 10
URB. ARMENDARIZ POTRERO DE LAS ÁNIMAS

DISTRITO: MIRAFLORES
PROVINCIA: LIMA
REGIÓN: LIMA

PROPIETARIO:
INVERSIONES INMOBILIARIAS MALECÓN LA PAZ S.A.C

FIRMA DE PROPIETARIO:

PROFESIONAL RESPONSABLE: Patricio Barron Olarte Apoderado Legal
DANIEL CARLOS SEGURA OROZCO
INGENIERO SANITARIO
CIP. 138435

SELLO Y FIRMA:
DANIEL CARLOS SEGURA OROZCO
INGENIERO SANITARIO
Reg. CIP N° 138435

ETAPA: PROYECTO

ESPECIALIDAD: INSTALACIONES SANITARIAS

PLANO: PLANTA SOTANO 02 - RED DE DESAGÜE Y VENTILACIÓN

ARCHIVO CAD:	DIBUJO:
220125-IS-PL-ELPaz	ALANYA.F.
FECHA: ENERO 2022	ESCALA: INDICADA

LÁMINA:

IS-16
16 DE 27

MUNICIPALIDAD DE MIRAFLORES
LEY N° 29090
☐ MUNICIPALIDAD ☐ C. TECNICA ☒ R. URBANOS
☐ ANTEPROYECTO ☒ PROYECTO
☐ MODIFICACIÓN DE PROYECTO ☐ OTROS
☐ CONFORMIDAD DE OBRA
30 MAR. 2022
MODALIDAD: ☐ A ☐ B ☒ C ☐ D
OPERADOR DE MODULO
RECIBIDO

MAYNIZA REVISORES URBANOS V°B°

RURBANOS
090
TO
Modalidad: C ☒ D ☐
ME
INSTALACIONES SANITARIAS
JORGE LUIS CASTILLO CHÁVEZ
INGENIERO SANITARIO REVISOR URBANO
CIP N° 72029 IS-III-0083
MAYNIZA REVISORES URBANOS
N° de Expediente: EC7012-1446
Fecha: 19 MAR. 2022

LEYENDA DESAGÜE:

- TUBERÍA DE DESAGÜE
- TUBERÍA DE DESAGÜE COLGADA
- TUBERÍA DE VENTILACIÓN
- CODO DE 45°
- CODO DE 90°
- CODO DE 90° CON VENTILACIÓN
- TEE SANITARIA
- YEE SIMPLE
- REDUCCIÓN
- SENTIDO DE FLUJO
- TRAMPA "P"
- TRAMPA "U"
- TERMINAL DE VENTILACIÓN EN EL TECHO
- REGISTRO ROSCADO EN PISO
- REGISTRO ROSCADO EN TUBERÍA COLGADA
- SUMIDERO
- CAJA DE REGISTRO (COTA TAPA, COTA FONDO, DIMENSION)

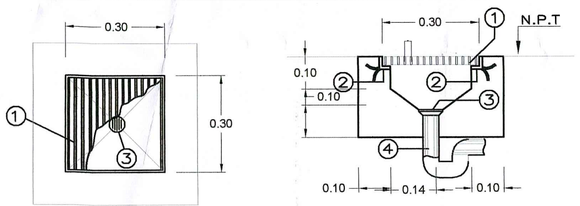

PLANTA **CORTE**

1. REJILLA DE FIERRO, CONSTRUIDA CON PLATINAS DE FIERRO DE 1"x1/8" SOLDADAS @ 0.02m. A MARCO DEL MISMO MATERIAL, DE 0.30x0.30m. DIMENSION EXTERIOR TOTAL (REMOVIBLE).
2. MARCO DE FIERRO ANCLADO AL PISO, CONSTRUIDO CON PERFIL "L" DE 1 1/4" x 1 1/4" x 1/8".
3. SUMIDERO DE BRONCE CROMADO PESADO, DE 3"ø.
4. TUBO DESAGUE PVC-CP , 3"ø.

SUMIDERO EN CAJUELA
ESCALA: 1/12.5

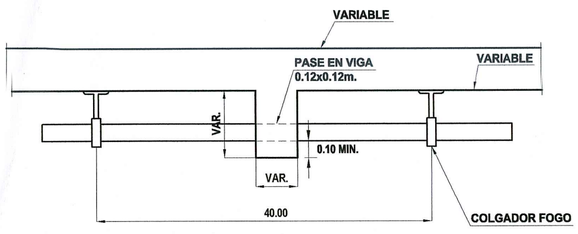

DETALLE TUBERÍA COLGADA CRUZANDO VIGA
ESC: 1/25

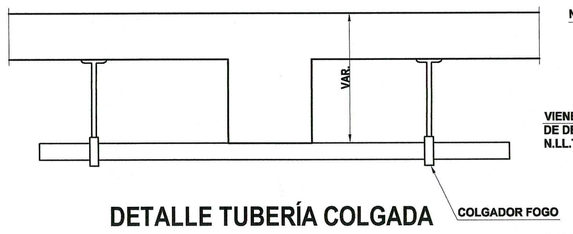

DETALLE TUBERÍA COLGADA BAJO VIGA
ESC: 1/25

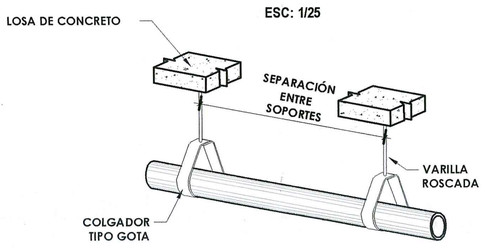

DIAM.	PUL.	1/2	3/4	1	1 1/4-2	2 1/2-4	MAYOR 4"
	MM.	15	20	25	32-50	65-100	>100
ACERO		2.0	2.5	3.0	3.5	4.0	4.50
COBRE		1.8	2.4	2.4	3.0	3.0	4.0
PVC		1.5	2.0	2.0	2.5	3.0	3.50

SEPARACION ENTRE COLGADORES EN TUBERÍAS COLGADAS
S/E

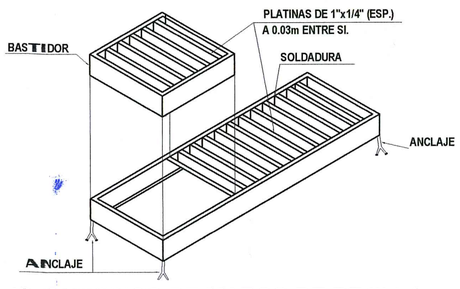

ISOMETRICO DE MARCO DE REJILLA
S/E

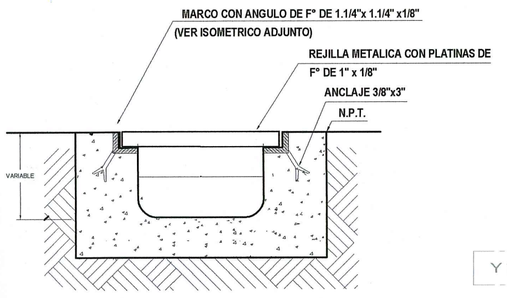

DETALLE DE MARCO Y REJILLA DE CANALETA
SIN ESCALA

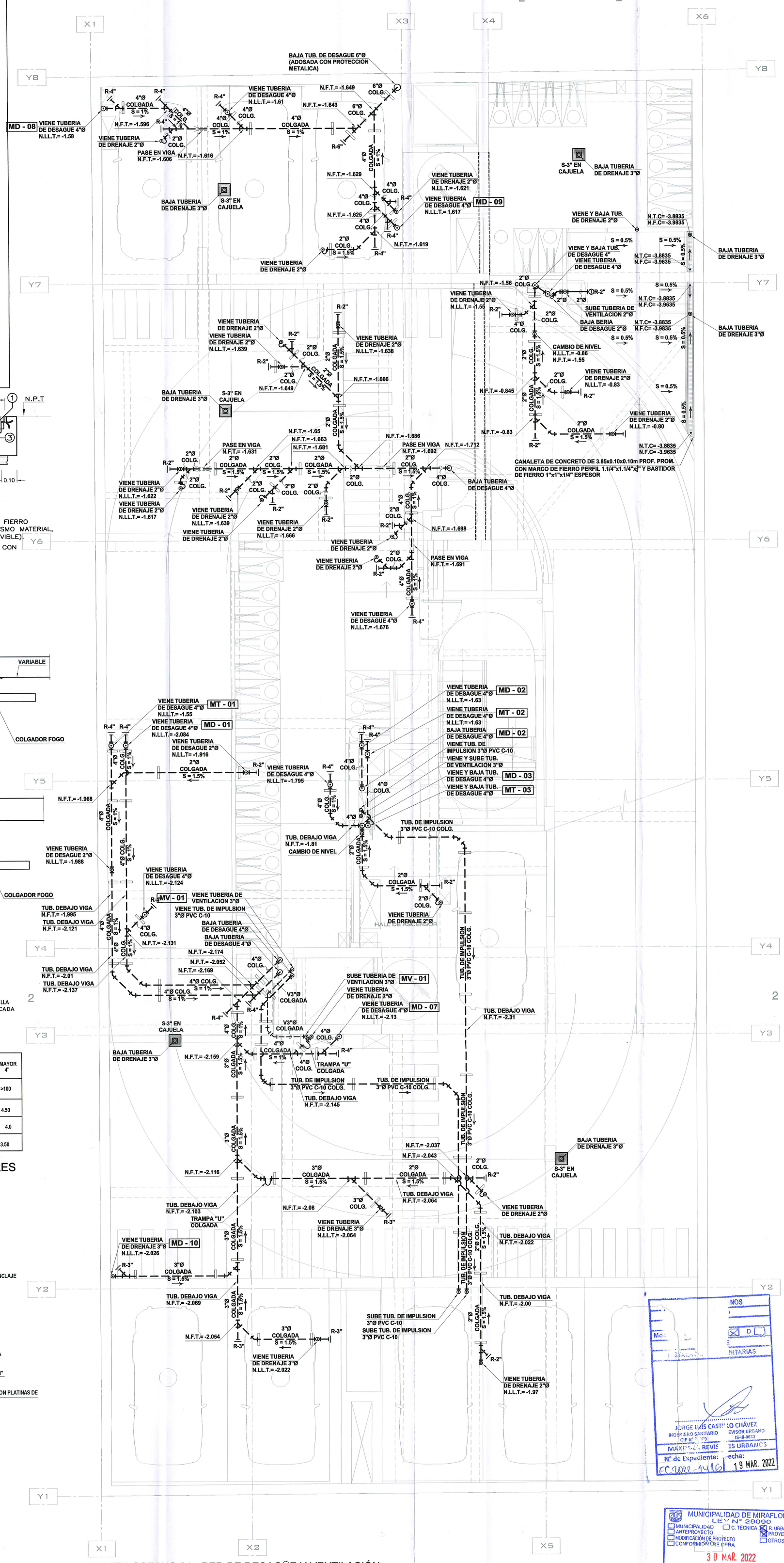

PLANTA SOTANO 01 - RED DE DESAGÜE Y VENTILACIÓN
ESCALA 1:50

UMA.NET.PE
proyectos@uma.net.pe

Avenida Camino Real 1236, Int. A
San Isidro - Lima - Perú
01 - 5956696

EDIFICIO MULTIFAMILIAR MALECÓN LA PAZ

UBICACIÓN:
AV. LA PAZ, Mz "K", LOTE N° 10
URB. ARMENDARIZ POTRERO DE LAS ÁNIMAS

DISTRITO: MIRAFLORES
PROVINCIA: LIMA
REGIÓN: LIMA

PROPIETARIO:
INVERSIONES INMOBILIARIAS MALECÓN LA PAZ S.A.C

FIRMA DE PROPIETARIO:

PROFESIONAL RESPONSABLE:
DANIEL CARLOS SEGURA OROZCO
INGENIERO SANITARIO
CIP. 138435

SELLO Y FIRMA:

ETAPA: PROYECTO

ESPECIALIDAD: INSTALACIONES SANITARIAS

PLANO: PLANTA SOTANO 01 - RED DE DESAGÜE Y VENTILACIÓN

ARCHIVO CAD:	DIBUJO:
220125-IS-PL-ELPaz	ALANYA.F.
FECHA: ENERO 2022	ESCALA:

LÁMINA:

IS-17
17 DE 27

MUNICIPALIDAD DE MIRAFLORES
LEY N° 29090
MUNICIPALIDAD / ANTEPROYECTO / MODIFICACIÓN DE PROYECTO / CONFORMIDAD DE OBRA
C. TECNICA / R. URBANOS / PROYECTO / OTROS
30 MAR. 2022
MODALIDAD: A B C D
OFICIADOR DE MÓDULO
RECIBIDO

JORGE LUIS CASTILLO CHÁVEZ
INGENIERO SANITARIO CIP N° 139
REVISOR URBANO IS-III-0083
MAXIMIZA REVISORES URBANOS
N° de Expediente: EC 2022-1416
Fecha: 19 MAR. 2022

LEYENDA DESAGÜE:

- TUBERÍA DE DESAGÜE
- TUBERÍA DE DESAGÜE COLGADA
- TUBERÍA DE VENTILACIÓN
- CODO DE 45°
- CODO DE 90°
- CODO DE 90° CON VENTILACIÓN
- TEE SANITARIA
- YEE SIMPLE
- REDUCCIÓN
- SENTIDO DE FLUJO
- TRAMPA "P"
- TRAMPA "U"
- TERMINAL DE VENTILACIÓN EN EL TECHO
- REGISTRO ROSCADO EN PISO
- REGISTRO ROSCADO EN TUBERÍA COLGADA
- SUMIDERO
- CAJA DE REGISTRO (COTA TAPA / COTA FONDO / DIMENSION)

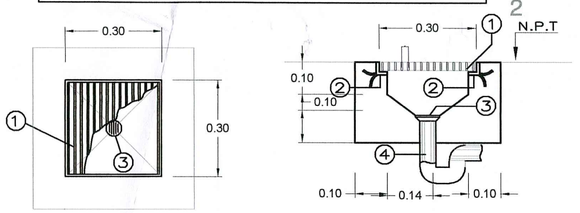

PLANTA **CORTE**

1. REJILLA DE FIERRO, CONSTRUIDA CON PLATINAS DE FIERRO DE 1"x1/8" SOLDADAS @ 0.02m. A MARCO DEL MISMO MATERIAL, DE 0.30x0.30m. DIMENSION EXTERIOR TOTAL (REMOVIBLE).
2. MARCO DE FIERRO ANCLADO AL PISO, CONSTRUIDO CON PERFIL "L" DE 1 1/4" x 1 1/4" x 1/8".
3. SUMIDERO DE BRONCE CROMADO PESADO, DE 3"ø.
4. TUBO DESAGUE PVC-CP , 3"ø.

SUMIDERO EN CAJUELA
ESCALA: 1/12.5

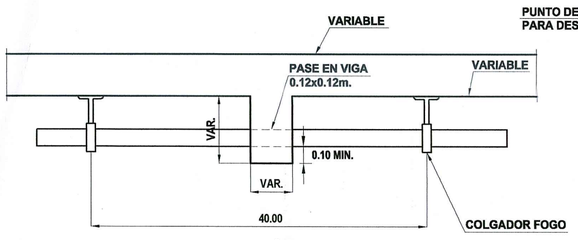

DETALLE TUBERÍA COLGADA CRUZANDO VIGA
ESC: 1/25

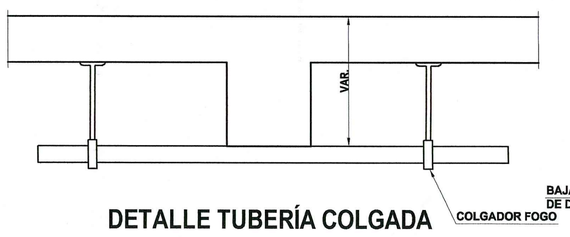

DETALLE TUBERÍA COLGADA BAJO VIGA
ESC: 1/25

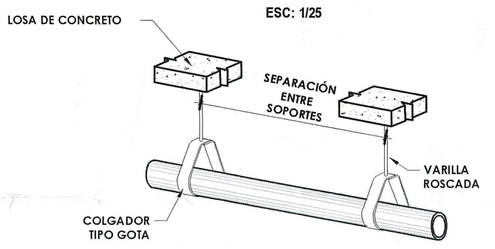

DIAM.	PUL.	1/2	3/4	1	1 1/4-2	2 1/2-4	MAYOR 4"
	MM.	15	20	25	32-50	65-100	>100
ACERO		2.0	2.5	3.0	3.5	4.0	4.50
COBRE		1.8	2.4	2.4	3.0	3.0	4.0
PVC		1.5	2.0	2.0	2.5	3.0	3.50

SEPARACION ENTRE COLGADORES EN TUBERÍAS COLGADAS
S/E

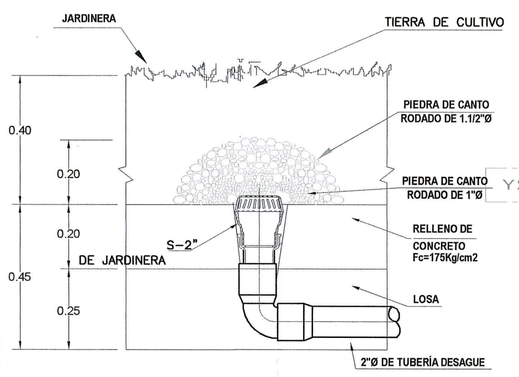

DETALLE DE DRENAJE DE JARDINERA
S/E

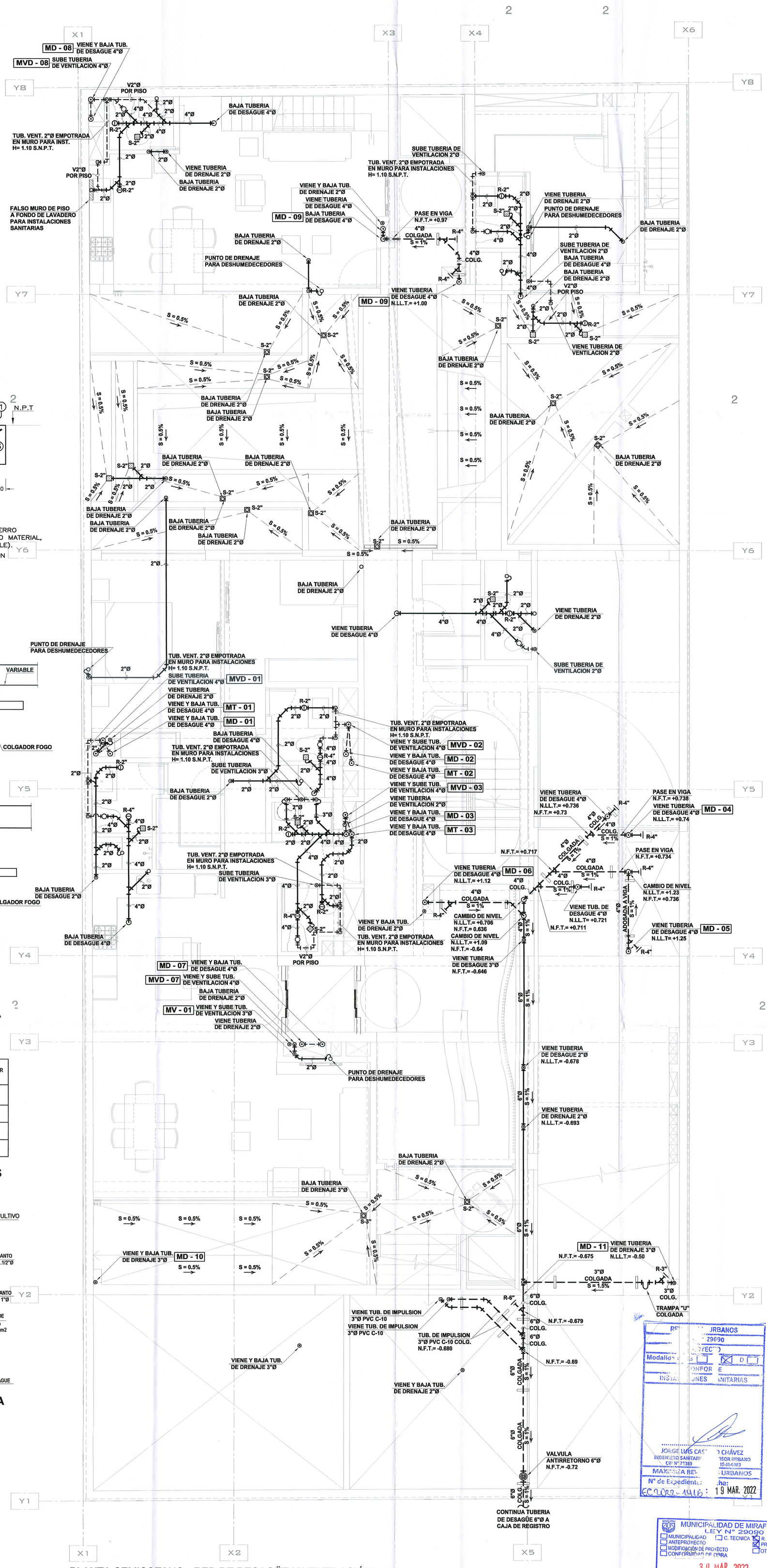

PLANTA SEMISOTANO - RED DE DESAGÜE Y VENTILACIÓN
ESCALA 1:50

UMA.NET.PE
proyectos@uma.net.pe

Avenida Camino Real 1236, Int. A
San Isidro - Lima - Perú
01 - 5956696

EDIFICIO MULTIFAMILIAR MALECÓN LA PAZ

UBICACIÓN:
AV. LA PAZ, Mz "K", LOTE N° 10
URB. ARMENDARIZ POTRERO DE LAS ÁNIMAS

DISTRITO: MIRAFLORES
PROVINCIA: LIMA
REGIÓN: LIMA
PROPIETARIO:
INVERSIONES INMOBILIARIAS MALECÓN LA PAZ S.A.C

FIRMA DE PROPIETARIO:
Patricio Slante
Apoderado Legal

PROFESIONAL RESPONSABLE:
DANIEL CARLOS SEGURA OROZCO
INGENIERO SANITARIO
CIP. 138435

SELLO Y FIRMA:
DANIEL CARLOS SEGURA OROZCO
INGENIERO SANITARIO
Reg. CIP N° 138435

ETAPA: PROYECTO
ESPECIALIDAD: INSTALACIONES SANITARIAS
PLANO: PLANTA SEMISOTANO - RED DE DESAGÜE Y VENTILACIÓN

ARCHIVO CAD:	DIBUJO:
220125-IS-PL-ELPaz	ALANYA.F.
FECHA: ENERO 2022	ESCALA: INDICADA

LÁMINA:

IS-18
18 DE 27

RECIBIDO
MAXIMILIANO REVISORES URBANOS
N° de Expediente: EC2022-0416
Fecha: 19 MAR. 2022
JORGE LUIS CASTRO CHÁVEZ
INGENIERO SANITARIO CIP N° 77389
REVISOR URBANO IS-III-0383
MUNICIPALIDAD DE MIRAFLORES
LEY N° 29090
☐ MUNICIPALIDAD ☐ C. TECNICA ☒ R. URBANOS
☐ ANTEPROYECTO ☒ PROYECTO
☐ MODIFICACIÓN DE PROYECTO ☐ OTROS
☐ CONFORMIDAD DE OBRA
30 MAR. 2022
MODALIDAD: ☐A ☐B ☒C ☐D
OPERADOR DE MODULO
RECIBIDO

LEYENDA DESAGÜE:

- TUBERÍA DE DESAGÜE
- TUBERÍA DE DESAGÜE COLGADA
- TUBERÍA DE VENTILACIÓN
- CODO DE 45°
- CODO DE 90°
- CODO DE 90° CON VENTILACIÓN
- TEE SANITARIA
- YEE SIMPLE
- REDUCCIÓN
- SENTIDO DE FLUJO
- TRAMPA "P"
- TRAMPA "U"
- TERMINAL DE VENTILACIÓN EN EL TECHO
- REGISTRO ROSCADO EN PISO
- REGISTRO ROSCADO EN TUBERÍA COLGADA
- SUMIDERO
- CAJA DE REGISTRO (COTA TAPA / COTA FONDO / DIMENSION)

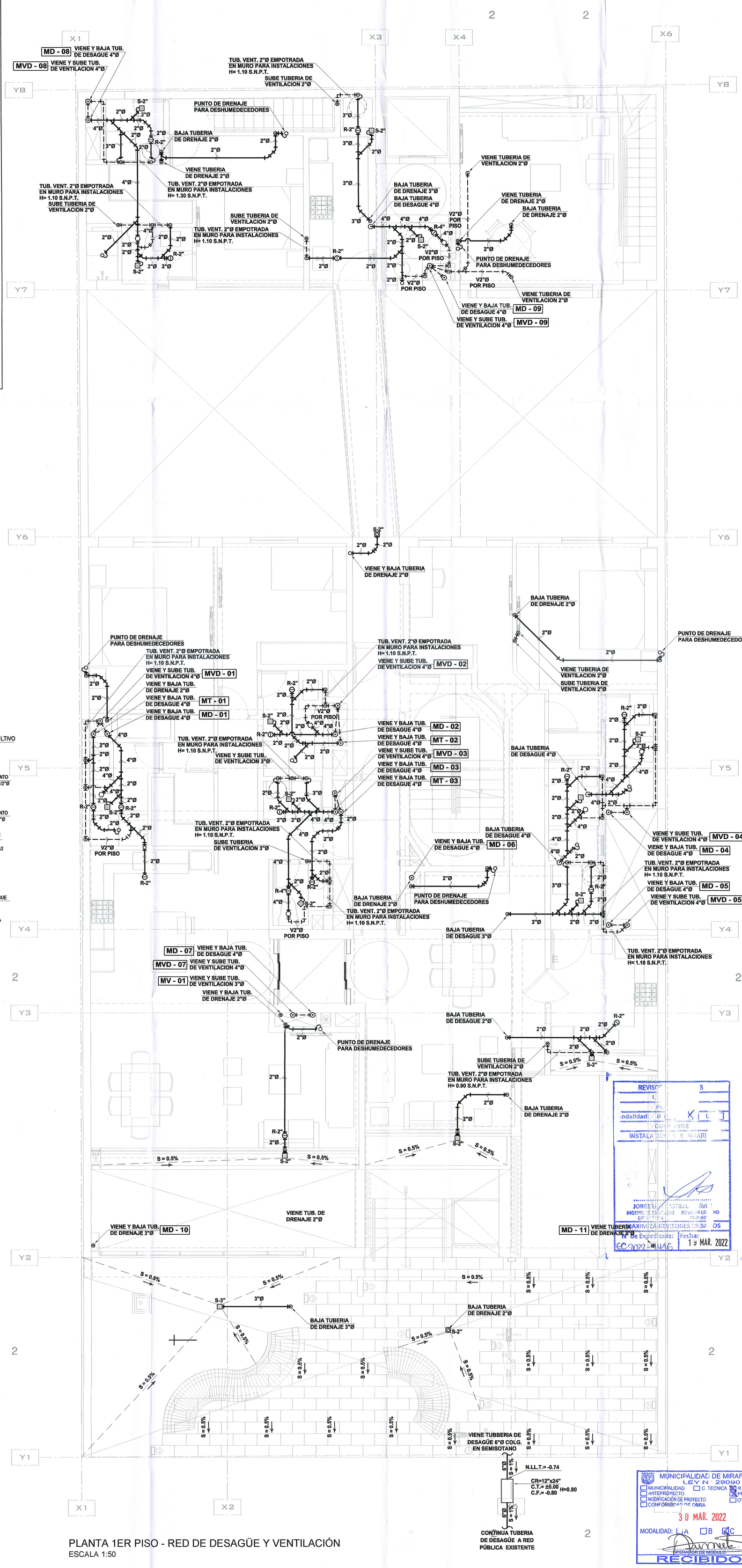

PLANTA 1ER PISO - RED DE DESAGÜE Y VENTILACIÓN
ESCALA 1:50

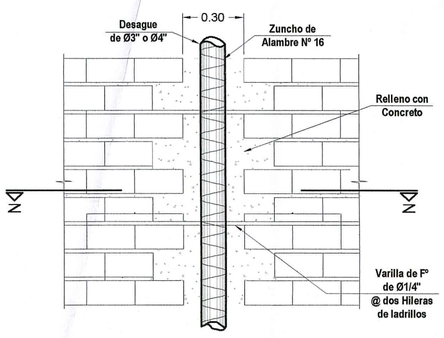

ELEVACION

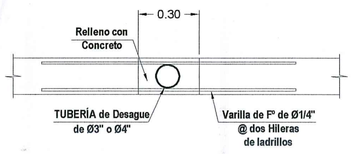

CORTE Z-Z

DETALLE DE REFUERZO PARA TUBERÍA DE Ø3" y Ø4"

Escala: 1/20

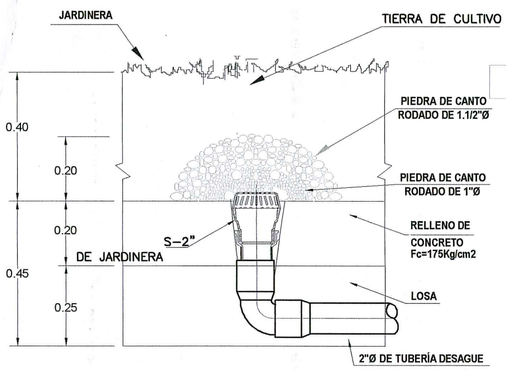

DETALLE DE DRENAJE DE JARDINERA

S/E

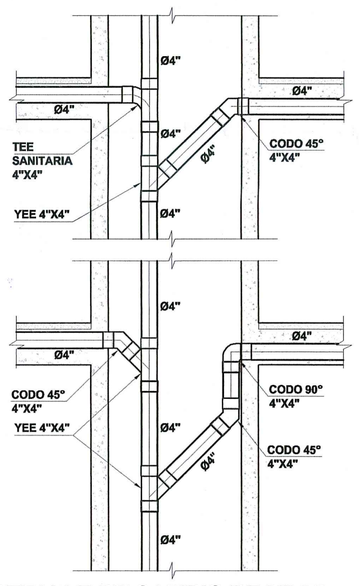

DETALLE DE CAMBIO DE NIVEL

NOTA : EL TIPO DE CONEXION DIFIERE SEGUN CADA DUCTO

S/E

UMA.NET.PE
proyectos@uma.net.pe

Avenida Camino Real 1236, Int. A
San Isidro - Lima - Perú
01 - 5956696

EDIFICIO MULTIFAMILIAR MALECÓN LA PAZ

UBICACIÓN:

AV. LA PAZ, Mz "K", LOTE Nº 10
URB. ARMENDARIZ POTRERO DE LAS ÁNIMAS

DISTRITO: MIRAFLORES
PROVINCIA: LIMA
REGIÓN: LIMA
PROPIETARIO:

INVERSIONES INMOBILIARIAS MALECÓN LA PAZ S.A.C

FIRMA DE PROPIETARIO:

Apoderado Legal

PROFESIONAL RESPONSABLE:

DANIEL CARLOS SEGURA OROZCO
INGENIERO SANITARIO
CIP. 138435

SELLO Y FIRMA:

DANIEL CARLOS SEGURA OROZCO
INGENIERO SANITARIO
Reg. CIP N° 138435

ETAPA:

PROYECTO

ESPECIALIDAD:

INSTALACIONES SANITARIAS

PLANO:

PLANTA 1ER PISO - RED DE DESAGÜE Y VENTILACIÓN

ARCHIVO CAD:	DIBUJO:
220125-IS-PL-ELPaz	ALANYA.F.
FECHA:	ESCALA:
ENERO 2022	INDICADA

LÁMINA:

IS-19

19 DE 27

REVISOR: S
Modalidad: B K L
CONFORME
INSTALACIONES SANITARIAS
JORGE L. ESTRADA ÁVILA
INGENIERO SANITARIO REVISOR URBANO
CIP. 117319 15-01-09
MAXIMIZA REVISORES URBANOS
N° de Expediente: EC9022-0446
Fecha: 19 MAR. 2022

MAXIMIZA REVISORES URBANOS V°B°

MUNICIPALIDAD DE MIRAFLORES
LEY N° 28090
☐ MUNICIPALIDAD ☐ C. TECNICA ☒ R. URBANOS
☐ ANTEPROYECTO ☒ PROYECTO
☐ MODIFICACIÓN DE PROYECTO ☐ OTROS
☐ CONFORMIDAD DE OBRA
30 MAR. 2022
MODALIDAD: ☐ A ☐ B ☒ C ☐ D
OPERADOR DE MÓDULO
RECIBIDO

LEYENDA DESAGÜE:

- TUBERÍA DE DESAGÜE
- TUBERÍA DE DESAGÜE COLGADA — MD - 08 VIENE Y BAJA TUB. DE DESAGUE 4"Ø — MVD - 08 VIENE Y SUBE TUB. DE VENTILACIÓN 4"Ø
- TUBERÍA DE VENTILACIÓN
- CODO DE 45°
- CODO DE 90°
- CODO DE 90° CON VENTILACIÓN
- TEE SANITARIA
- YEE SIMPLE
- REDUCCIÓN
- SENTIDO DE FLUJO
- TRAMPA "P"
- TRAMPA "U"
- TERMINAL DE VENTILACIÓN EN EL TECHO
- REGISTRO ROSCADO EN PISO
- REGISTRO ROSCADO EN TUBERÍA COLGADA
- SUMIDERO
- CAJA DE REGISTRO — COTA TAPA / COTA FONDO — DIMENSION

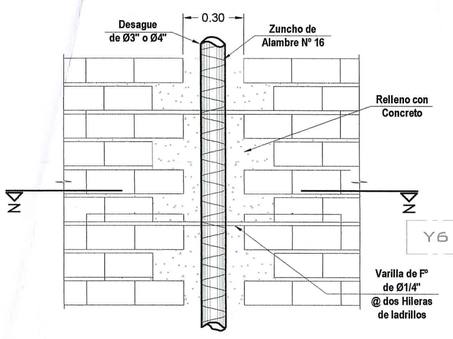

ELEVACION

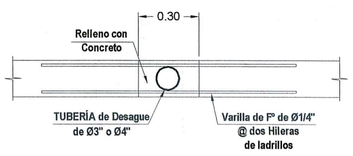

CORTE Z-Z

DETALLE DE REFUERZO PARA TUBERÍA DE Ø3" y Ø4"

Escala: 1/20

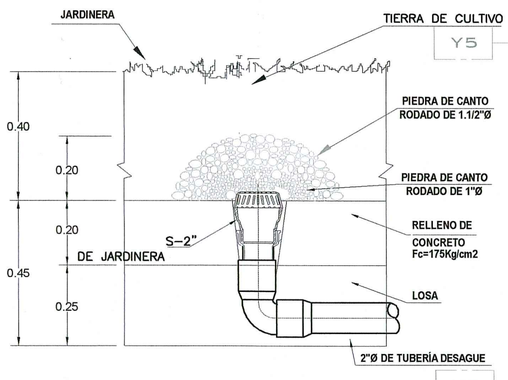

DETALLE DE DRENAJE DE JARDINERA

S/E

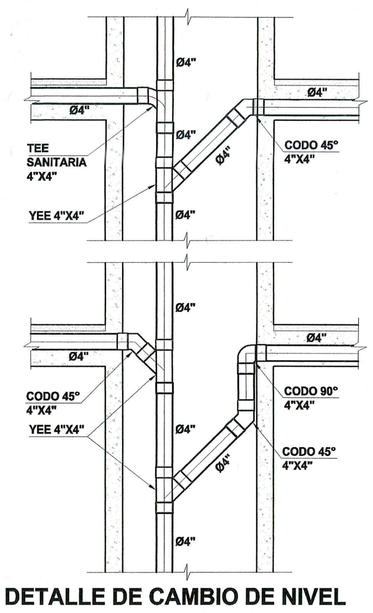

DETALLE DE CAMBIO DE NIVEL

NOTA : EL TIPO DE CONEXION DIFIERE SEGUN CADA DUCTO

S/E

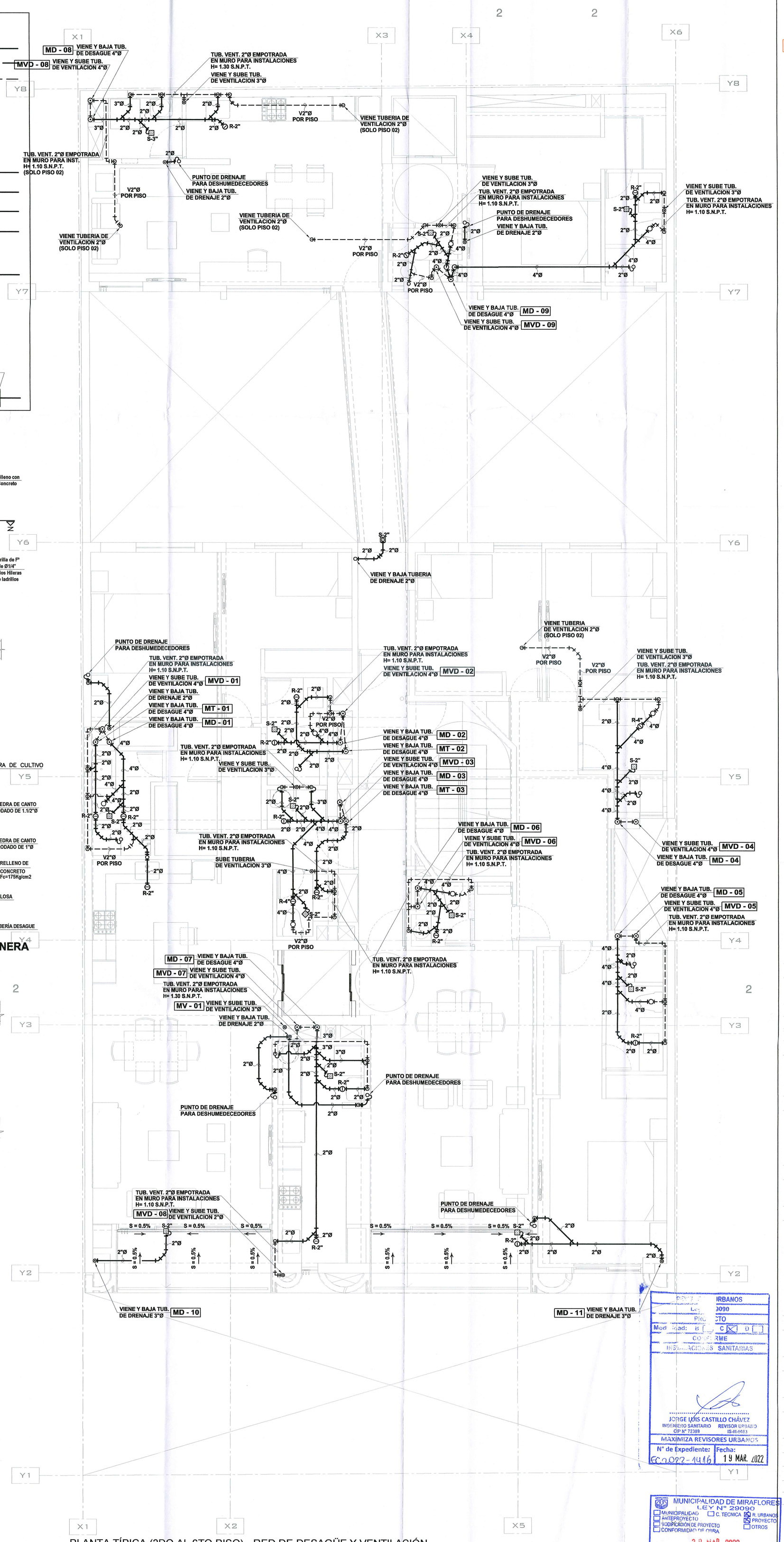

PLANTA TÍPICA (2DO AL 6TO PISO) - RED DE DESAGÜE Y VENTILACIÓN

ESCALA 1:50

UMA.NET.PE
proyectos@uma.net.pe

Avenida Camino Real 1236, Int. A
San Isidro - Lima - Perú
01 - 5956696

EDIFICIO MULTIFAMILIAR MALECÓN LA PAZ

UBICACIÓN:

AV. LA PAZ, Mz "K", LOTE N° 10
URB. ARMENDARIZ POTRERO DE LAS ÁNIMAS

DISTRITO: MIRAFLORES
PROVINCIA: LIMA
REGIÓN: LIMA
PROPIETARIO:

INVERSIONES INMOBILIARIAS MALECÓN LA PAZ S.A.C

FIRMA DE PROPIETARIO:

Patricio Barron Olarte
Apoderado Legal

PROFESIONAL RESPONSABLE:

DANIEL CARLOS SEGURA OROZCO
INGENIERO SANITARIO
CIP. 138435

SELLO Y FIRMA:

DANIEL CARLOS SEGURA OROZCO
INGENIERO SANITARIO
Reg. CIP N° 138435

ETAPA: PROYECTO

ESPECIALIDAD: INSTALACIONES SANITARIAS

PLANO: PLANTA TÍPICA (2DO AL 6TO PISO) - RED DE DESAGÜE Y VENTILACIÓN

ARCHIVO CAD:	DIBUJO:
220125-IS-PL-ELPaz	ALANYA.F.
FECHA:	ESCALA:
ENERO 2022	INDICADA

LÁMINA:

IS-20

20 DE 27

MAXIMIZA REVISORES URBANOS — V°B°

MAXIMIZA REVISORES URBANOS
LEY 29090
PROYECTO
Modalidad: B [ ] C [X] D [ ]
CONFORME
INSTALACIONES SANITARIAS
JORGE LUIS CASTILLO CHÁVEZ
INGENIERO SANITARIO — REVISOR URBANO
CIP N° 72389 — IS-III-0083
MAXIMIZA REVISORES URBANOS
N° de Expediente: EC0022-1416 — Fecha: 19 MAR. 2022

MUNICIPALIDAD DE MIRAFLORES
LEY N° 29090
☐ MUNICIPALIDAD ☐ C. TECNICA ☒ R. URBANOS
☐ ANTEPROYECTO ☒ PROYECTO
☐ MODIFICACIÓN DE PROYECTO ☐ OTROS
☐ CONFORMIDAD DE OBRA
30 MAR. 2022
MODALIDAD: ☐A ☐B ☒C ☐D
OPERADOR DE MODULO
RECIBIDO

LEYENDA DESAGÜE:

- TUBERÍA DE DESAGÜE
- TUBERÍA DE DESAGÜE COLGADA
- TUBERÍA DE VENTILACIÓN
- CODO DE 45°
- CODO DE 90°
- CODO DE 90° CON VENTILACIÓN
- TEE SANITARIA
- YEE SIMPLE
- REDUCCIÓN
- SENTIDO DE FLUJO
- TRAMPA "P"
- TRAMPA "U"
- TERMINAL DE VENTILACIÓN EN EL TECHO
- REGISTRO ROSCADO EN PISO
- REGISTRO ROSCADO EN TUBERÍA COLGADA
- SUMIDERO
- CAJA DE REGISTRO — COTA TAPA / COTA FONDO — DIMENSION

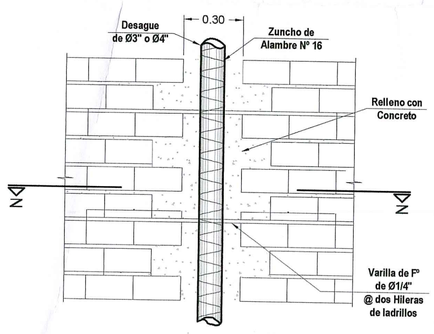

ELEVACION

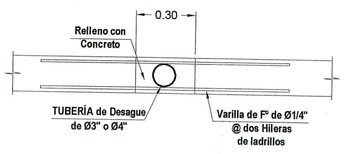

CORTE Z-Z

DETALLE DE REFUERZO PARA TUBERÍA DE Ø3" y Ø4"

Escala: 1/20

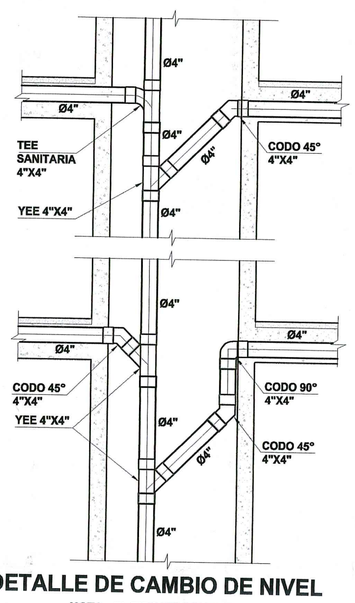

DETALLE DE CAMBIO DE NIVEL

NOTA : EL TIPO DE CONEXION DIFIERE SEGUN CADA DUCTO

S/E

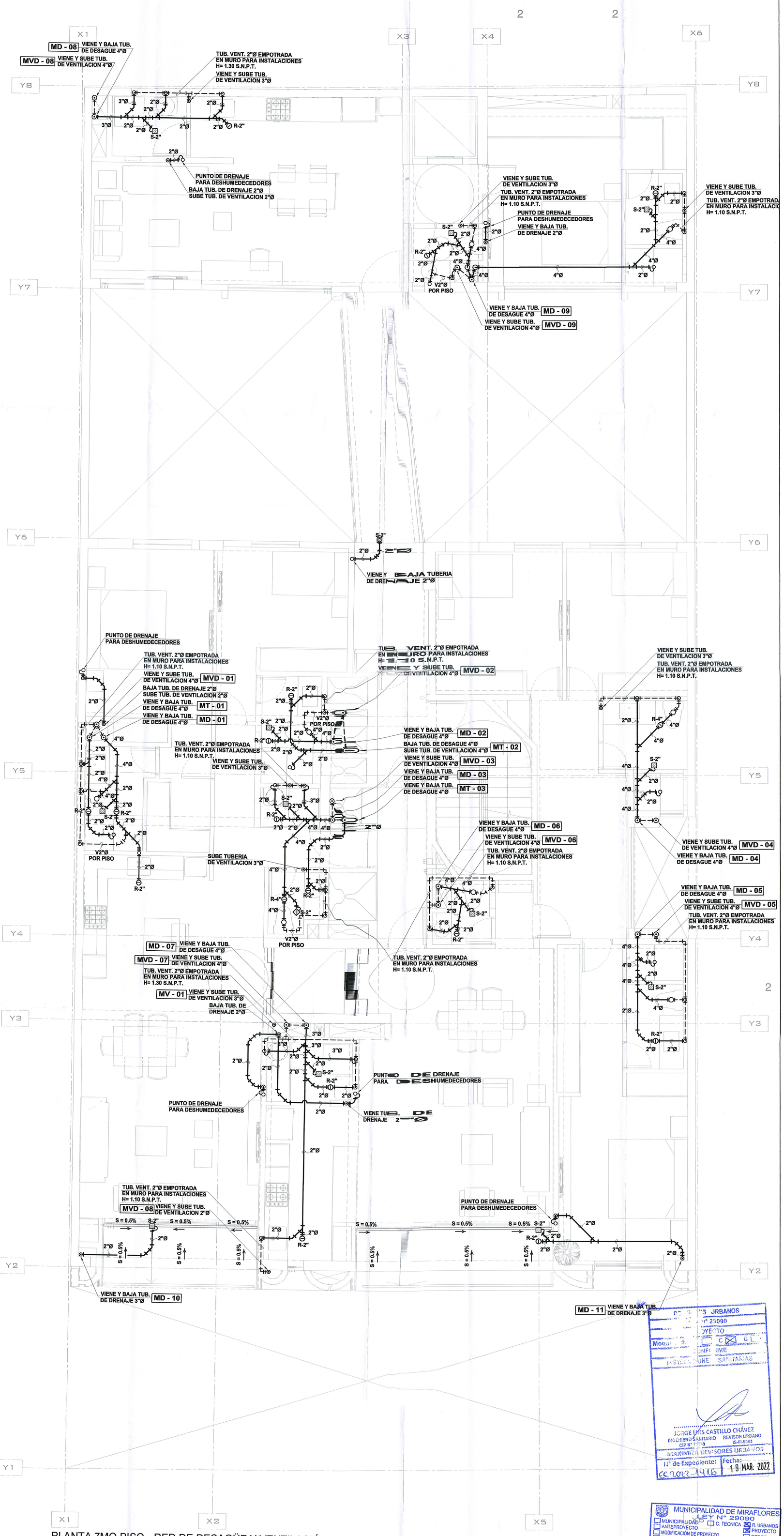

PLANTA 7MO PISO - RED DE DESAGÜE Y VENTILACIÓN

ESCALA 1:50

UMA.NET.PE
proyectos@uma.net.pe

Avenida Camino Real 1236, Int. A
San Isidro - Lima - Perú
01 - 5956696

EDIFICIO MULTIFAMILIAR MALECÓN LA PAZ

UBICACIÓN:

AV. LA PAZ, Mz "K", LOTE N° 10
URB. ARMENDARIZ POTRERO DE LAS ÁNIMAS

DISTRITO: MIRAFLORES

PROVINCIA: LIMA

REGIÓN: LIMA

PROPIETARIO:

INVERSIONES INMOBILIARIAS MALECÓN LA PAZ S.A.C

FIRMA DE PROPIETARIO:

Patricia Marina Apoderado Legal

PROFESIONAL RESPONSABLE:

DANIEL CARLOS SEGURA OROZCO
INGENIERO SANITARIO
CIP. 138435

SELLO Y FIRMA:

DANIEL CARLOS SEGURA OROZCO
INGENIERO SANITARIO
Reg. CIP N° 138435

ETAPA:

PROYECTO

ESPECIALIDAD:

INSTALACIONES SANITARIAS

PLANO:

PLANTA 7MO PISO - RED DE DESAGÜE Y VENTILACIÓN

ARCHIVO CAD:	DIBUJO:
220125-IS-PL-ELPaz	ALANYA.F.
FECHA:	ESCALA:
ENERO 2022	INDICADA

LÁMINA:

IS-21

21 DE 27

MAXIMIZA REVISORES URBANOS
N° 29090
PROYECTO
Modalidad: A B C D
CONFORME
INSTALACIONES SANITARIAS
JORGE LUIS CASTILLO CHÁVEZ
INGENIERO SANITARIO CIP N° 77099
REVISOR URBANO IS-III-0083
MAXIMIZA REVISORES URBANOS
N° de Expediente: EE 2022-1416
Fecha: 19 MAR. 2022

MUNICIPALIDAD DE MIRAFLORES
LEY N° 29090
☐ MUNICIPALIDAD ☐ C. TECNICA ☒ R. URBANOS
☐ ANTEPROYECTO ☒ PROYECTO
☐ MODIFICACIÓN DE PROYECTO ☐ OTROS
☐ CONFORMIDAD DE OBRA
30 MAR. 2022
MODALIDAD: ☐ A ☐ B ☒ C ☐ D
OPERADOR DE MÓDULO
RECIBIDO

LEYENDA DESAGÜE:

- TUBERÍA DE DESAGÜE
- TUBERÍA DE DESAGÜE COLGADA
- TUBERÍA DE VENTILACIÓN
- CODO DE 45°
- CODO DE 90°
- CODO DE 90° CON VENTILACIÓN
- TEE SANITARIA
- YEE SIMPLE
- REDUCCIÓN
- SENTIDO DE FLUJO
- TRAMPA "P"
- TRAMPA "U"
- TERMINAL DE VENTILACIÓN EN EL TECHO
- REGISTRO ROSCADO EN PISO
- REGISTRO ROSCADO EN TUBERÍA COLGADA
- SUMIDERO
- CAJA DE REGISTRO — COTA TAPA / COTA FONDO — DIMENSION

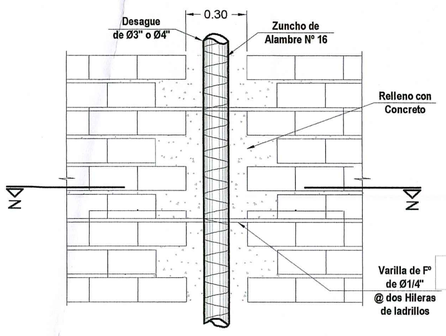

ELEVACION

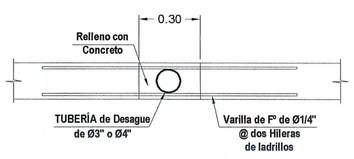

CORTE Z-Z

DETALLE DE REFUERZO PARA TUBERÍA DE Ø3" y Ø4"

Escala: 1/20

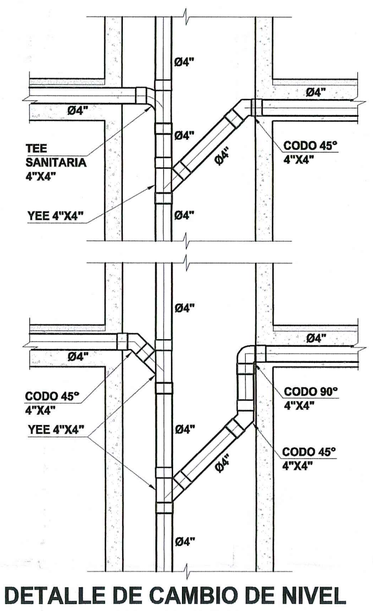

DETALLE DE CAMBIO DE NIVEL

NOTA : EL TIPO DE CONEXION DIFIERE SEGUN CADA DUCTO S/E

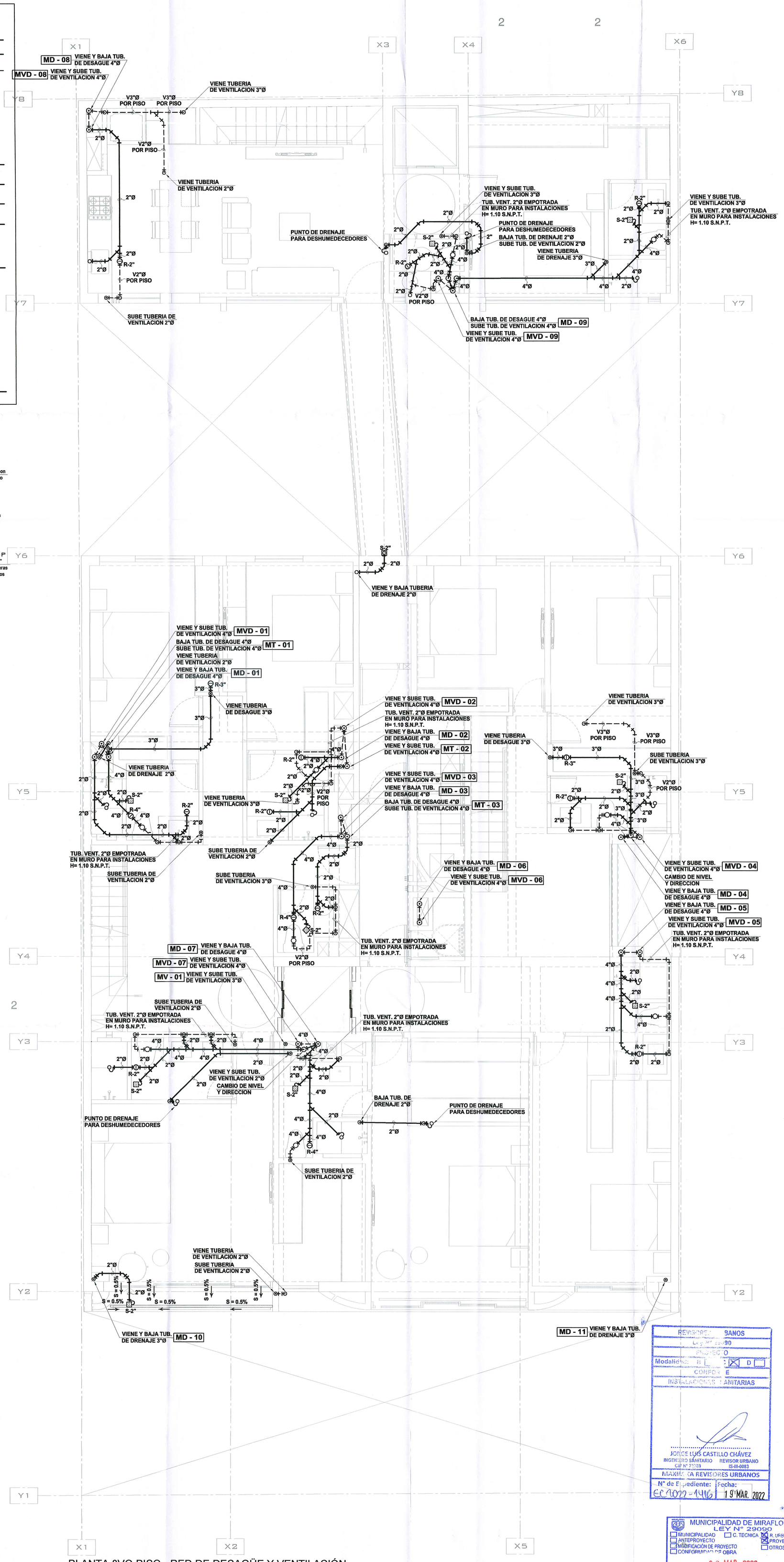

PLANTA 8VO PISO - RED DE DESAGÜE Y VENTILACIÓN

ESCALA 1:50

UMA.NET.PE
proyectos@uma.net.pe

Avenida Camino Real 1236, Int. A
San Isidro - Lima - Perú
01 - 5956696

EDIFICIO MULTIFAMILIAR MALECÓN LA PAZ

UBICACIÓN:

AV. LA PAZ, Mz "K", LOTE N° 10
URB. ARMENDARIZ POTRERO DE LAS ÁNIMAS

DISTRITO:	MIRAFLORES
PROVINCIA:	LIMA
REGIÓN:	LIMA

PROPIETARIO:

INVERSIONES INMOBILIARIAS MALECÓN LA PAZ S.A.C

FIRMA DE PROPIETARIO:

Patricio Barton Olante
Apoderado Legal

PROFESIONAL RESPONSABLE:

DANIEL CARLOS SEGURA OROZCO
INGENIERO SANITARIO
CIP. 138435

SELLO Y FIRMA:

DANIEL CARLOS SEGURA OROZCO
INGENIERO SANITARIO
Reg. CIP N° 138435

ETAPA:

PROYECTO

ESPECIALIDAD:

INSTALACIONES SANITARIAS

PLANO:

PLANTA 8VO PISO - RED DE DESAGÜE Y VENTILACIÓN

ARCHIVO CAD:	DIBUJO:
220125-IS-PL-ELPaz	ALANYA.F.
FECHA:	ESCALA:
ENERO 2022	INDICADA

LÁMINA:

IS-22

22 DE 27

MUNICIPALIDAD DE MIRAFLORES
LEY N° 29090
☐ MUNICIPALIDAD ☐ C. TECNICA ☒ R. URBANO
☐ ANTEPROYECTO ☒ PROYECTO
☐ MODIFICACIÓN DE PROYECTO ☐ OTROS
☐ CONFORMIDAD DE OBRA
30 MAR. 2022
MODALIDAD: ☐ A ☐ B ☒ C ☐ D
OPERADOR DE MÓDULO
RECIBIDO

MAXIMA ALIANZA REVISORES URBANOS
LEY N° 29090
PROYECTO
Modalidad: B ☐ C ☒ D ☐
CONFORME
INSTALACIONES SANITARIAS
JORGE LUIS CASTILLO CHÁVEZ
INGENIERO SANITARIO CIP N° 73089
REVISOR URBANO IS-III-0083
MAXIMA ALIANZA REVISORES URBANOS
N° de Expediente: EC 2022-1416
Fecha: 19 MAR. 2022

LEYENDA DESAGÜE:

- TUBERÍA DE DESAGÜE
- TUBERÍA DE DESAGÜE COLGADA
- TUBERÍA DE VENTILACIÓN
- CODO DE 45°
- CODO DE 90°
- CODO DE 90° CON VENTILACIÓN
- TEE SANITARIA
- YEE SIMPLE
- REDUCCIÓN
- SENTIDO DE FLUJO
- TRAMPA "P"
- TRAMPA "U"
- TERMINAL DE VENTILACIÓN EN EL TECHO
- REGISTRO ROSCADO EN PISO
- REGISTRO ROSCADO EN TUBERÍA COLGADA
- SUMIDERO
- CAJA DE REGISTRO (COTA TAPA, COTA FONDO, DIMENSION)

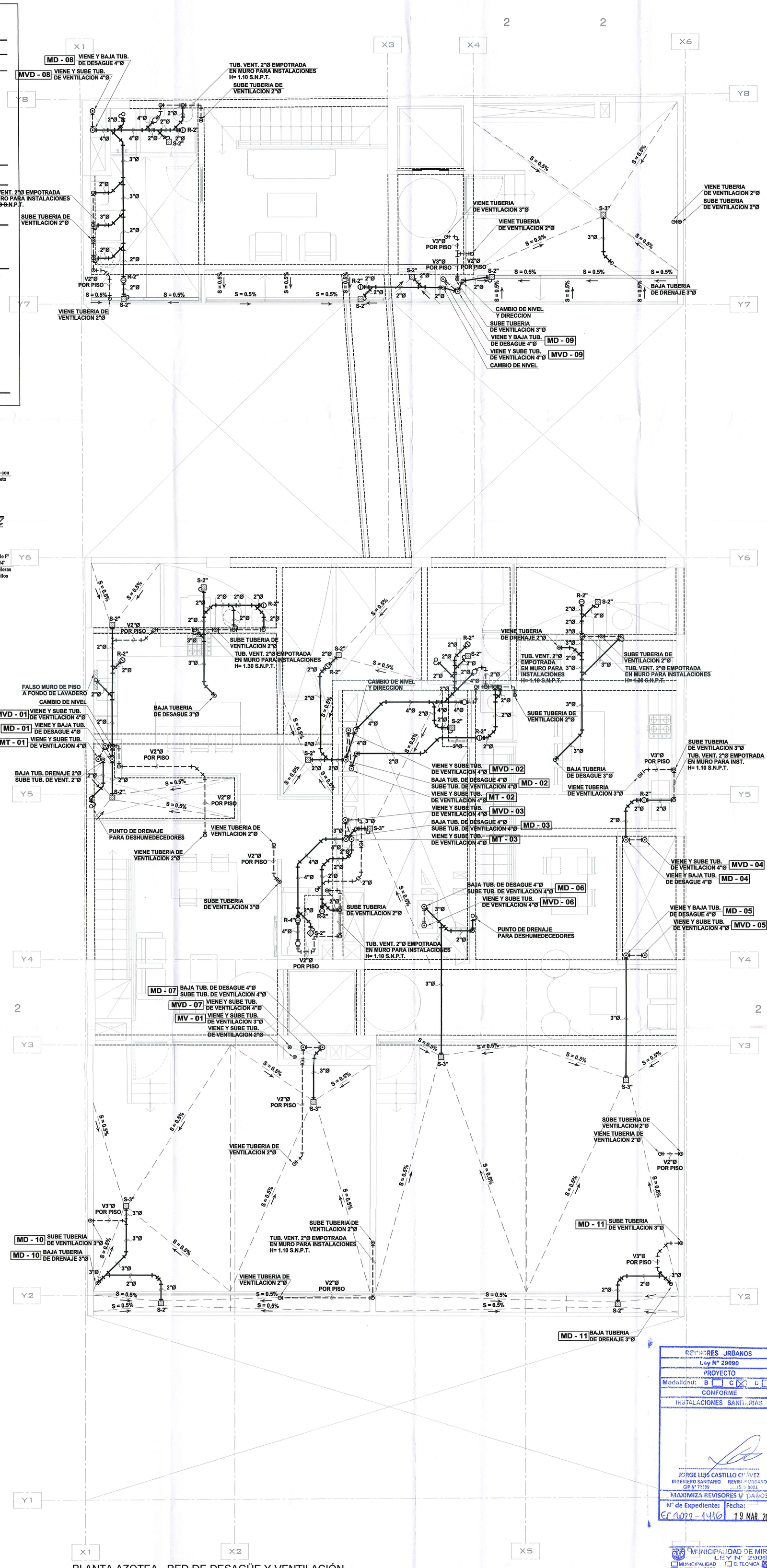

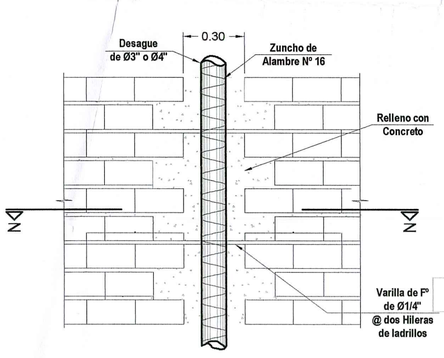

ELEVACION

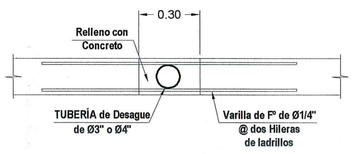

CORTE Z-Z

DETALLE DE REFUERZO PARA TUBERÍA DE Ø3" y Ø4"

Escala: 1/20

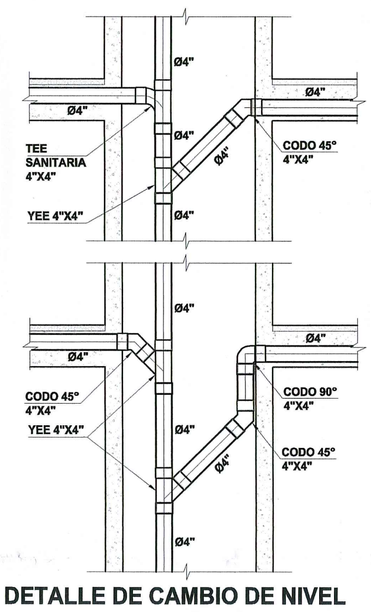

DETALLE DE CAMBIO DE NIVEL

NOTA : EL TIPO DE CONEXION DIFIERE SEGUN CADA DUCTO

S/E

PLANTA AZOTEA - RED DE DESAGÜE Y VENTILACIÓN

ESCALA 1:50

REVISORES URBANOS
Ley N° 29090
PROYECTO
Modalidad: B ☐ C ☒ D ☐
CONFORME
INSTALACIONES SANITARIAS
JORGE LUIS CASTILLO CHÁVEZ
INGENIERO SANITARIO — REVISOR URBANO
CIP N° 72399 — IS-0083
MAXIMIZA REVISORES URBANOS
N° de Expediente: EC 2022 - 1416 — Fecha: 19 MAR. 2022

MUNICIPALIDAD DE MIRAFLORES
LEY N° 29090
☐ MUNICIPALIDAD ☐ C. TECNICA ☒ R. URBANOS
☐ ANTEPROYECTO ☒ PROYECTO
☐ MODIFICACIÓN DE PROYECTO ☐ OTROS
☐ CONFORMIDAD DE OBRA
30 MAR. 2022
MODALIDAD: ☐ A ☐ B ☒ C ☐ D
SUPERVISOR DE MODULO
RECIBIDO

UMA.NET.PE
proyectos@uma.net.pe

Avenida Camino Real 1236, Int. A
San Isidro - Lima - Perú
01 - 5956696

EDIFICIO MULTIFAMILIAR MALECÓN LA PAZ

UBICACIÓN:

AV. LA PAZ, Mz "K", LOTE N° 10
URB. ARMENDARIZ POTRERO DE LAS ÁNIMAS

DISTRITO: MIRAFLORES
PROVINCIA: LIMA
REGIÓN: LIMA

PROPIETARIO:

INVERSIONES INMOBILIARIAS MALECÓN LA PAZ S.A.C

FIRMA DE PROPIETARIO:

Patricio Duran Olarte
Apoderado Legal

PROFESIONAL RESPONSABLE:

DANIEL CARLOS SEGURA OROZCO
INGENIERO SANITARIO
CIP. 138435

SELLO Y FIRMA:

DANIEL CARLOS SEGURA OROZCO
INGENIERO SANITARIO
Reg. CIP N° 138435

ETAPA: PROYECTO

ESPECIALIDAD: INSTALACIONES SANITARIAS

PLANO: PLANTA AZOTEA - RED DE DESAGÜE Y VENTILACIÓN

ARCHIVO CAD:	DIBUJO:
220125-IS-PL-ELPaz	ALANYA.F.
FECHA:	ESCALA:
ENERO 2022	INDICADA

LÁMINA:

IS-23

23 DE 27

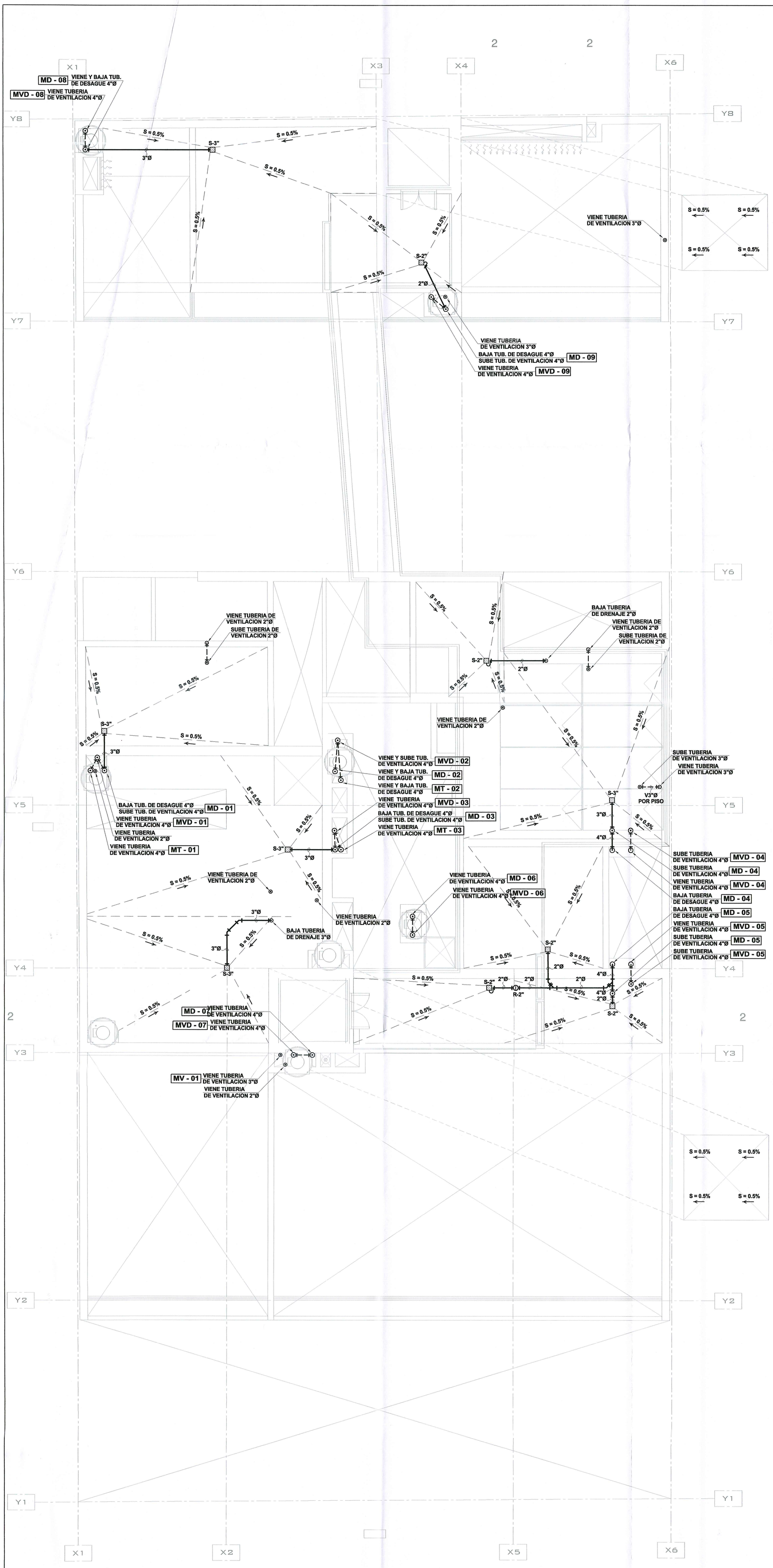

PLANTA TECHO - RED DE DESAGÜE Y VENTILACIÓN
ESCALA 1:50

LEYENDA DESAGÜE:

- TUBERÍA DE DESAGÜE
- TUBERÍA DE DESAGÜE COLGADA
- TUBERÍA DE VENTILACIÓN
- CODO DE 45°
- CODO DE 90°
- CODO DE 90° CON VENTILACIÓN
- TEE SANITARIA
- YEE SIMPLE
- REDUCCIÓN
- SENTIDO DE FLUJO
- TRAMPA "P"
- TRAMPA "U"
- TERMINAL DE VENTILACIÓN EN EL TECHO
- REGISTRO ROSCADO EN PISO
- REGISTRO ROSCADO EN TUBERÍA COLGADA
- SUMIDERO
- CAJA DE REGISTRO — COTA TAPA / COTA FONDO — DIMENSION

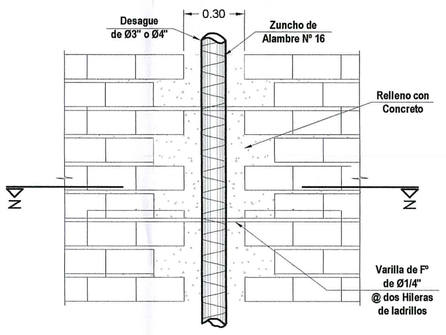

ELEVACION

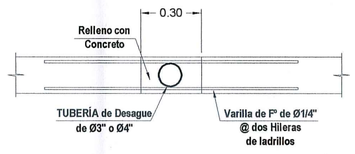

CORTE Z-Z

DETALLE DE REFUERZO PARA TUBERÍA DE Ø3" y Ø4"

Escala: 1/20

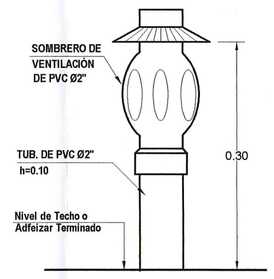

SOMBRERO DE VENTILACION DETALLE "X"

ESCALA: S/E

UMA.NET.PE
proyectos@uma.net.pe

Avenida Camino Real 1236, Int. A
San Isidro - Lima - Perú
01 - 5956696

EDIFICIO MULTIFAMILIAR MALECÓN LA PAZ

UBICACIÓN:

AV. LA PAZ, Mz "K", LOTE N° 10
URB. ARMENDARIZ POTRERO DE LAS ÁNIMAS

DISTRITO: MIRAFLORES
PROVINCIA: LIMA
REGIÓN: LIMA

PROPIETARIO:

INVERSIONES INMOBILIARIAS MALECÓN LA PAZ S.A.C

FIRMA DE PROPIETARIO:

Patricio Barron Olarte
Apoderado Legal

PROFESIONAL RESPONSABLE:

DANIEL CARLOS SEGURA OROZCO
INGENIERO SANITARIO
CIP. 138435

SELLO Y FIRMA:

DANIEL CARLOS SEGURA OROZCO
INGENIERO SANITARIO
Reg. CIP N° 138435

ETAPA:

PROYECTO

ESPECIALIDAD:

INSTALACIONES SANITARIAS

PLANO:

PLANTA TECHO - RED DE DESAGÜE Y VENTILACIÓN

ARCHIVO CAD:	DIBUJO:
220125-IS-PL-ELPaz	ALANYA.F.
FECHA:	ESCALA:
ENERO 2022	INDICADA

LÁMINA:

IS-24

24 DE 27

MAXIMIZA REVISORES URBANOS
Reg. N° 0090
PROYECTO
Modalidad: A [ ] B [ ] C [X] D [ ]
CONFORME
INSTALACIONES SANITARIAS
JORGE LUIS CASTILLO CHÁVEZ
INGENIERO SANITARIO — REVISOR URBANO
CIP N° 72339 — IS-III-0083
MAXIMIZA REVISORES URBANOS
N° de Expediente: EC-2022-1496
Fecha: 19 MAR. 2022

MUNICIPALIDAD DE MIRAFLOR
LEY N° 29090
[ ] MUNICIPALIDAD [ ] C. TECNICA [X] R. URBAN
[ ] ANTEPROYECTO [X] PROYECT
[ ] MODIFICACIÓN DE PROYECTO [ ] OTROS
[ ] CONFORMIDAD DE OBRA
30 MAR. 2022
MODALIDAD: [ ] A [ ] B [X] C [ ] D
OPERADOR DE MODULO
RECIBIDO

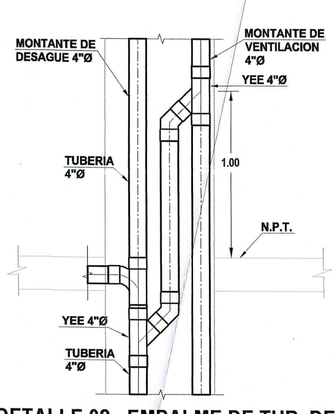

DETALLE 02 - EMPALME DE TUB. DE VENTILACION AUXILIAR CADA 4 PISOS A MONTANTE DE DESAGUE

ESCALA: S/E

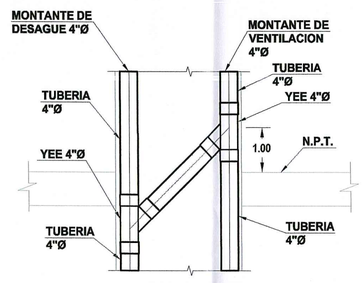

DETALLE 01 - EMPALME DE TUB. DE VENTILACION AUXILIAR CADA 4 PISOS A MONTANTE DE DESAGUE

ESCALA: S/E

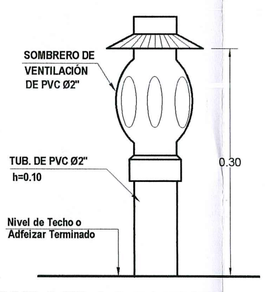

SOMBRERO DE VENTILACION DETALLE "X"

ESCALA: S/E

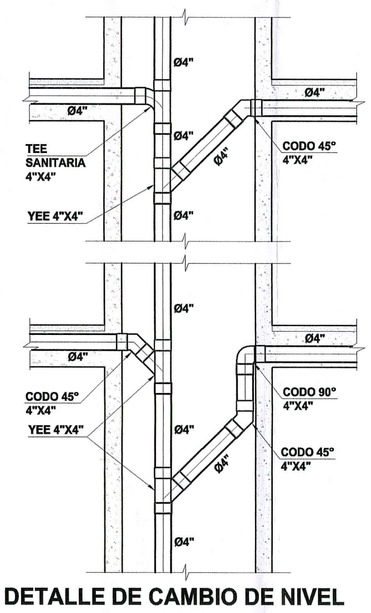

DETALLE DE CAMBIO DE NIVEL

NOTA : EL TIPO DE CONEXION DIFIERE SEGUN CADA DUCTO

S/E

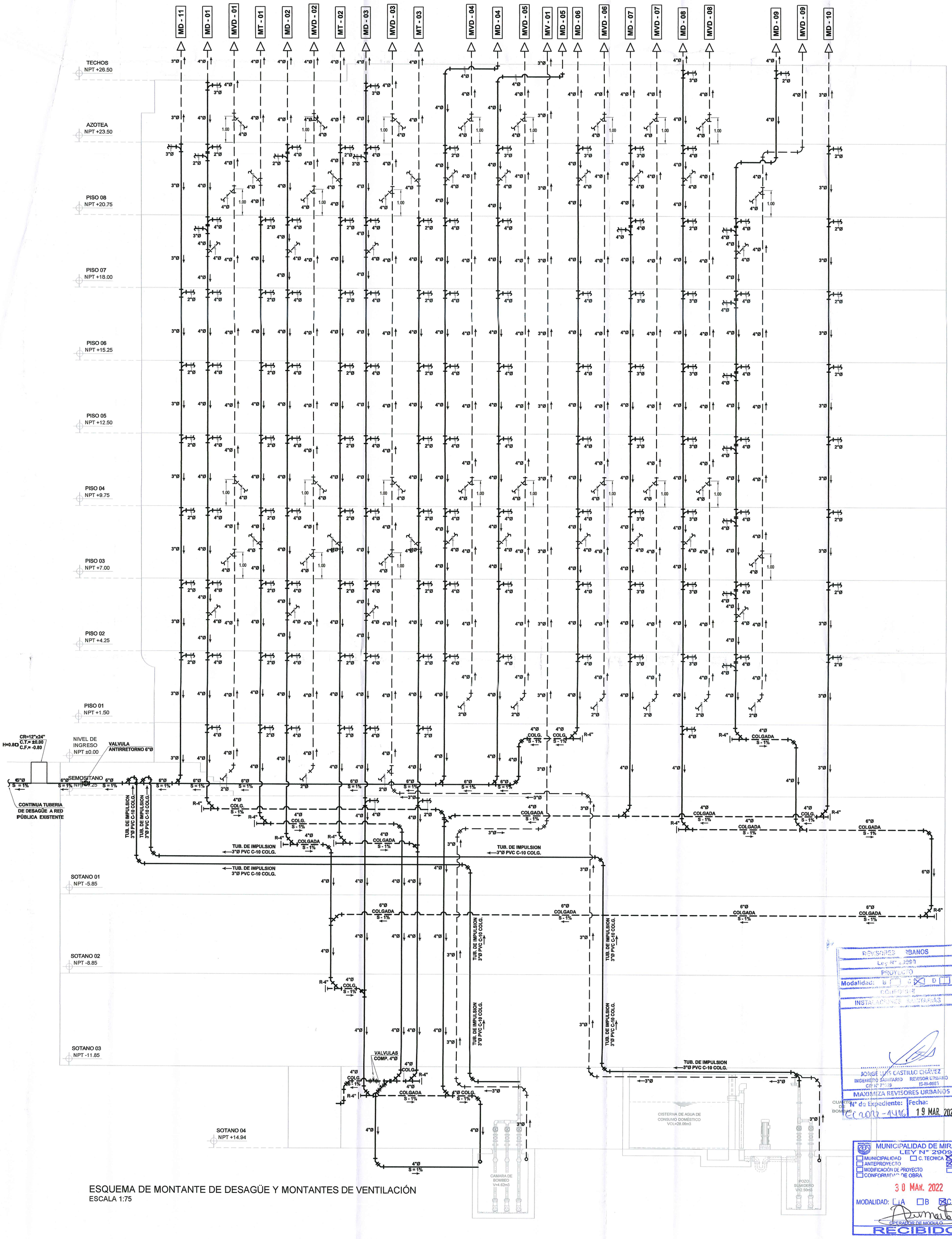

ESQUEMA DE MONTANTE DE DESAGÜE Y MONTANTES DE VENTILACIÓN

ESCALA 1:75

UMA.NET.PE
proyectos@uma.net.pe

Avenida Camino Real 1236, Int. A
San Isidro - Lima - Perú
01 - 5956696

EDIFICIO MULTIFAMILIAR MALECÓN LA PAZ

UBICACIÓN:

AV. LA PAZ, Mz "K", LOTE N° 10
URB. ARMENDARIZ POTRERO DE LAS ÁNIMAS

DISTRITO: MIRAFLORES
PROVINCIA: LIMA
REGIÓN: LIMA

PROPIETARIO:

INVERSIONES INMOBILIARIAS MALECÓN LA PAZ S.A.C

FIRMA DE PROPIETARIO:

Patricio Barron Olarte
Apoderado Legal

PROFESIONAL RESPONSABLE:

DANIEL CARLOS SEGURA OROZCO
INGENIERO SANITARIO
CIP. 138435

SELLO Y FIRMA:

DANIEL CARLOS SEGURA OROZCO
INGENIERO SANITARIO
Reg. CIP N° 138435

REVISORES URBANOS
Ley N° 29090
PROYECTO
Modalidad: B ☐ C ☒ D ☐
COLOR: B
INSTALACIONES SANITARIAS
JORGE LUIS CASTILLO CHÁVEZ
INGENIERO SANITARIO CIP N° 77239
REVISOR URBANO IS-III-0083
MAXIMIZA REVISORES URBANOS
N° de Expediente: EC2022-1446
Fecha: 19 MAR. 2022

MUNICIPALIDAD DE MIRAFLORES
LEY N° 29090
☐ MUNICIPALIDAD ☐ C. TECNICA ☒ R. URBANOS
☐ ANTEPROYECTO ☒ PROYECTO
☐ MODIFICACIÓN DE PROYECTO ☐ OTROS
☐ CONFORMIDAD DE OBRA
30 MAR. 2022
MODALIDAD: ☐A ☐B ☒C ☐D
OPERADOR DE MÓDULO
RECIBIDO

ETAPA:

PROYECTO

ESPECIALIDAD:

INSTALACIONES SANITARIAS

MAXIMIZA REVISORES URBANOS V°B°

PLANO:

ESQUEMA DE MONTANTE DE DESAGÜE Y MONTANTES DE VENTILACIÓN

ARCHIVO CAD:	DIBUJO:
220125-IS-PL-ELPaz	ALANYA.F.
FECHA:	ESCALA:
ENERO 2022	INDICADA

LÁMINA:

IS-25

25 DE 27

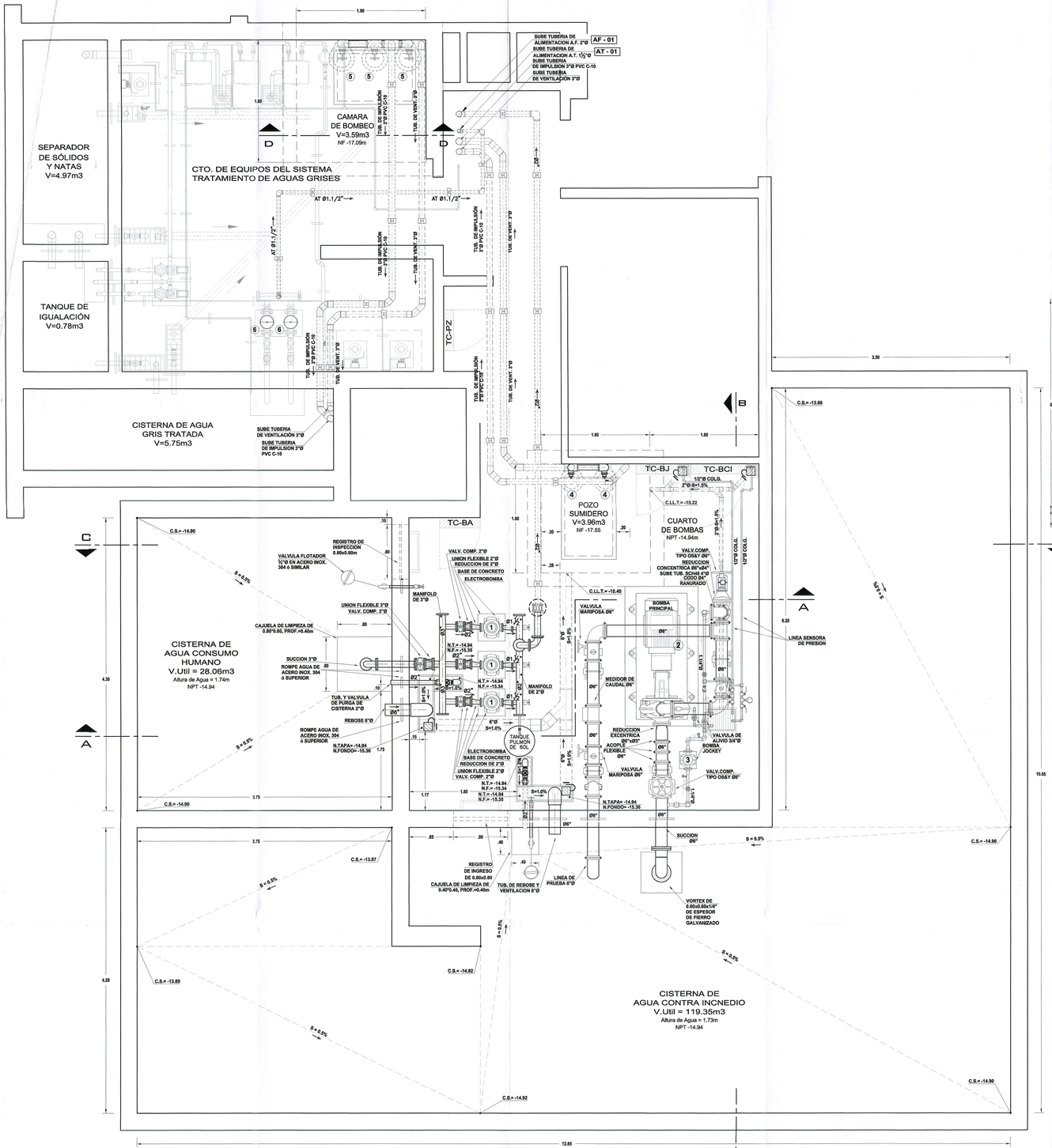

CISTERNA CUARTO DE BOMBAS, CISTERNA DE CONSUMO DOMESTICO Y CISTERNA DE AGUA CONTRA INCENDIO
ESCALA: 1/25

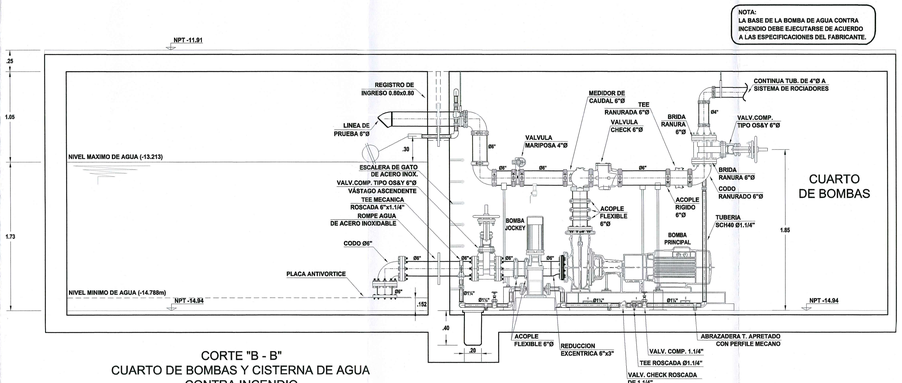

CORTE "B - B"
CUARTO DE BOMBAS Y CISTERNA DE AGUA CONTRA INCENDIO
ESCALA: 1/25

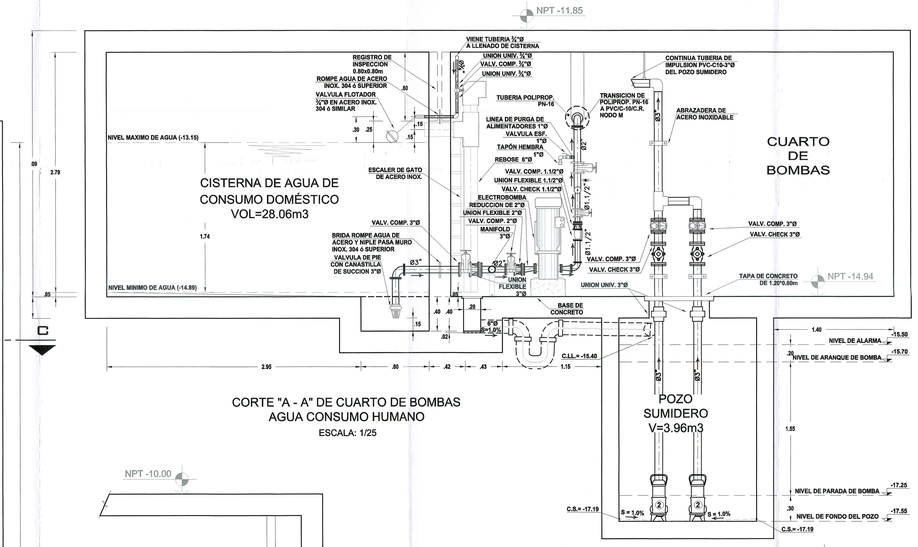

CORTE "A - A" DE CUARTO DE BOMBAS
AGUA CONSUMO HUMANO
ESCALA: 1/25

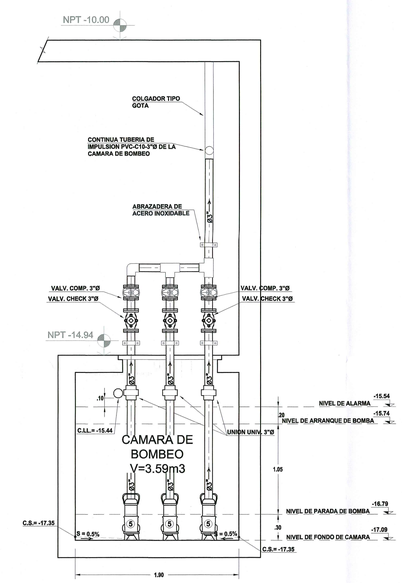

CAMARA DE BOMBEO DE DESAGUE
CORTE "D - D"
ESCALA: 1/25

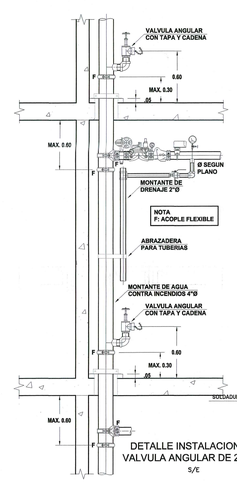

DETALLE INSTALACION DE VALVULA ANGULAR DE 2.1/2"Ø
S/E

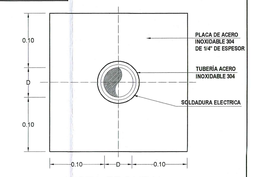

VISTA FRONTAL

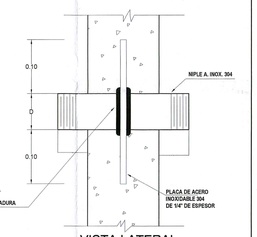

VISTA LATERAL

DETALLE ROMPE AGUA DE ACERO 304 ó SUPERIOR
S/E

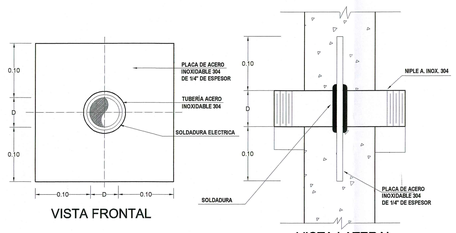

VISTA FRONTAL

VISTA LATERAL

DETALLE ROMPE AGUA DE ACERO 304 ó SUPERIOR
S/E

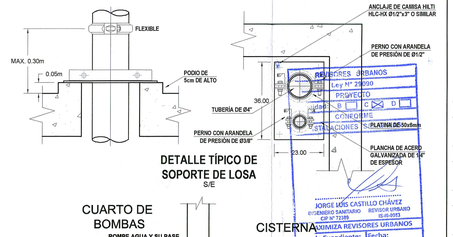

DETALLE TÍPICO DE SOPORTE DE LOSA
S/E

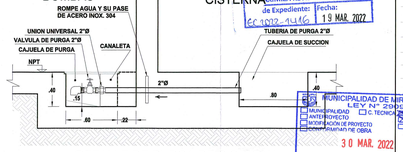

DETALLE DE PURGA DE CISTERNA
ESCALA: S/E

CARACTERISTICAS DE LAS ELECTROBOMBAS PARA SISTEMA DE AGUA ①	
CANTIDAD	: 03 UNIDADES (02 EN OPERACION Y 01 EN RESERVA, ALTERNANDO)
TIPO	: VERTICAL MULTETÁPICA
CAUDAL	: 2.41 L/S (CADA BOMBA)
H.D.T.	: 56.73 m
POT. COMERCIAL	: 5.50 H.P.

CARACTERISTICAS DE ELECTROBOMBA PARA AGUA CONTRA INCENDIO ②	
CANTIDAD	: 01 UNIDAD
TIPO	: ELECTROBOMBA SUCCION FINAL
CAUDAL	: 400 G.P.M.
A.D.T.	: 140 P.S.I.
POT. APROX. MOT.	: 50 H.P.-50-220v-60hz.

CARACTERISTICAS DE LA ELECTROBOMBA JOCKEY ③	
CANTIDAD	: 01 UNIDAD
TIPO	: ELECTROBOMBA VERTICAL.
CAUDAL	: 1 G.P.M.
A.D.T.	: 150 P.S.I.
POT. APROX. MOT.	: 3.00 H.P.-50-220v-60hz.

CARACTERISTICAS DE ELECTROBOMBA PARA EL POZO SUMIDERO ④	
TIPO	: SUMERGIBLE PARA AGUAS GRISES
CANTIDAD	: 02 UNIDADES (01 EN FUNCIONAMIENTO, ALTERNADOR)
CAUDAL	: 5.00 L/S
H.D.T.	: 20.00 mts.
POT. COMERCIAL	: 5.0 HP
EQUIPO DE BOMBEO PARA AGUAS GRISES	

CARACTERISTICAS DE ELECTROBOMBA PARA LA CAMARA DE DESAGUE ⑤	
TIPO	: SUMERGIBLE PARA AGUAS RESIDUALES
CANTIDAD	: 03 UNIDADES (01 EN SIMULTANEO Y 01 EN RESERVA, ALTERNADAMENTE)
CAUDAL	: 4.00 L/S (CADA BOMBA)
H.D.T.	: 19.00 mts.
POT. COMERCIAL	: 4.00 HP
EQUIPO DE BOMBEO PARA AGUAS RESIDUALES	

CARACTERISTICAS DE LAS ELECTROBOMBAS PARA SISTEMA DE RIEGO E INODOROS ⑥	
CANTIDAD	: 02 UNIDADES (01 EN OPERACION Y 01 EN RESERVA, ALTERNANDAMENTE)
TIPO	: VERTICAL MULTETÁPICA
CAUDAL	: 1.03 L/S (CADA BOMBA)
H.D.T.	: 62.30 m
POT. COMERCIAL	: 5.00 H.P.

UMA.NET.PE
proyectos@uma.net.pe
Avenida Camino Real 1236, Int. A
San Isidro - Lima - Perú
01 - 691 4741

EDIFICIO MULTIFAMILIAR MALECÓN LA PAZ

UBICACIÓN: AV. LA PAZ, Mz "K", LOTE N° 10 URB. ARMENDARIZ POTRERO DE LAS ÁNIMAS
DISTRITO: MIRAFLORES
PROVINCIA: LIMA
REGIÓN: LIMA
PROPIETARIO: INVERSIONES INMOBILIARIAS MALECÓN LA PAZ S.A.C
FIRMA DE PROPIETARIO: Fernando Silva Olaña Apoderado Legal
PROFESIONAL RESPONSABLE: DANIEL CARLOS SEGURA OROZCO INGENIERO SANITARIO CIP. 138435
SELLO Y FIRMA: Ing. Daniel Segura Orozco Ingeniero Sanitario Reg. CIP N° 138435
ETAPA: PROYECTO
ESPECIALIDAD: INSTALACIONES SANITARIAS
PLANO: DETALLE DE PLANTA CISTERNA Y CORTES
ARCHIVO CAD: 220125-IS-PL-ELPaz
FECHA: ENERO 2022
ESCALA: INDICADA
LÁMINA:

MUNICIPALIDAD DE MIRAFLORES
LEY N° 29090
PROYECTO
CONFORME
INSTALACIONES SANITARIAS
JORGE LUIS CASTILLO CHÁVEZ
ARQUITECTO
CIP N° 73189
VERIFICADOR
JEFATURA REVISORES URBANOS
Fecha: 13 MAR. 2022

MUNICIPALIDAD DE MIRAFLORES
LEY N° 29090
MUNICIPALIDAD ANTEPROYECTO
TECHO
APROBACIÓN DE PROYECTO
PROYECTO
COMPATIBILIDAD DE OBRA
30 MAR. 2022
MODALIDAD: A □ B □ C □ D
RECIBIDO

IS-26
26 DE 27

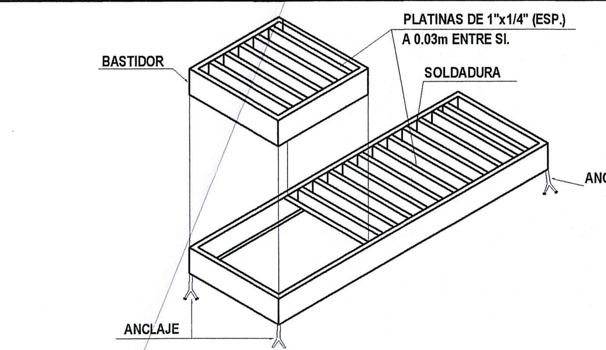

ISOMETRICO DE MARCO DE REJILLA
S/E

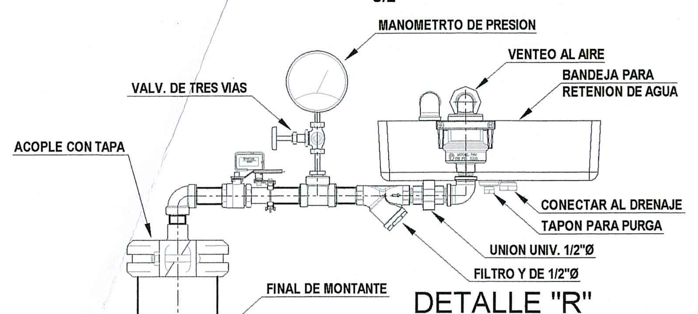

DETALLE "R"
SISTEMA DE PURGA DE AIRE AL FINAL DE MONTANTE DE ACI
S / E

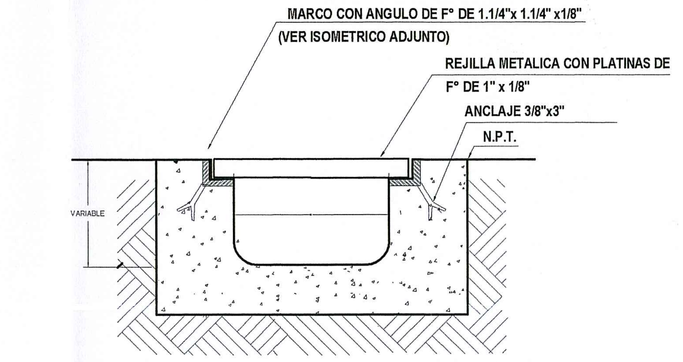

DETALLE DE MARCO Y REJILLA DE CANALETA
SIN ESCALA

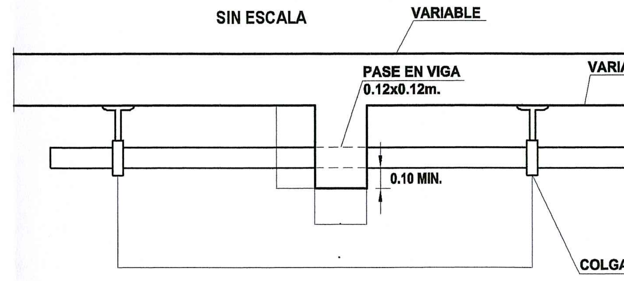

DETALLE TUBERÍA COLGADA CRUZANDO VIGA
ESC: 1/25

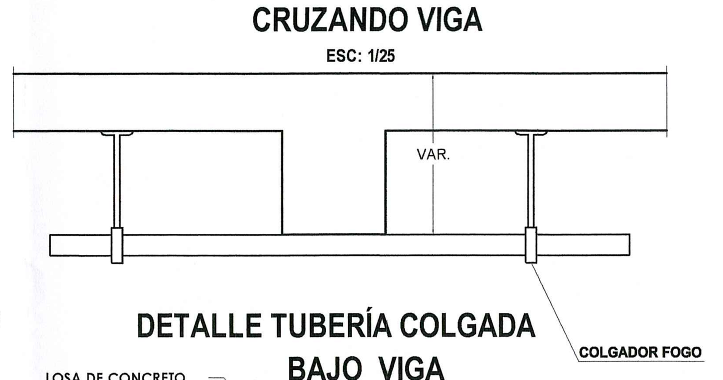

DETALLE TUBERÍA COLGADA BAJO VIGA
ESC: 1/25

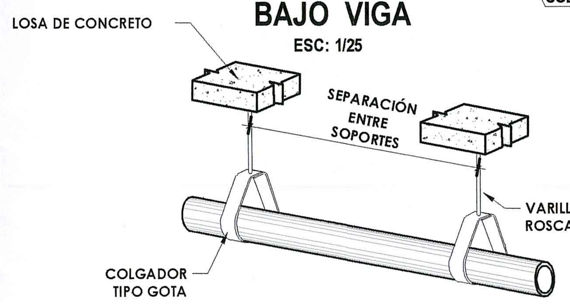

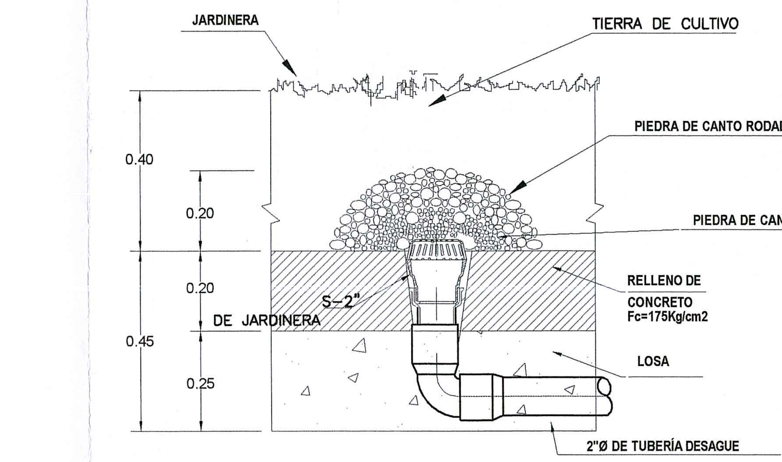

DETALLE DE DRENAJE DE JARDINERA
S/E

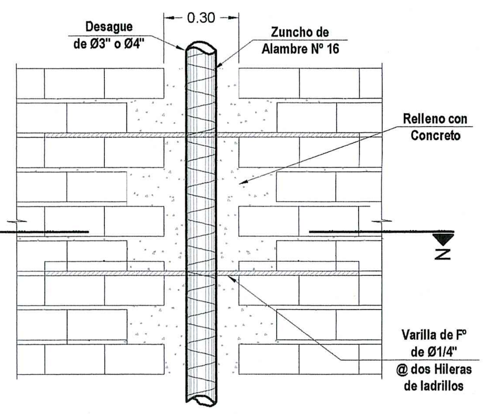

ELEVACION

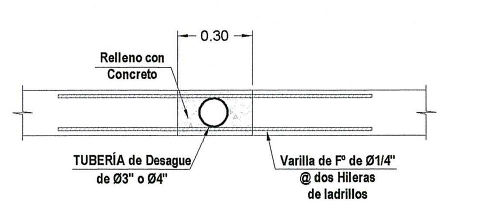

CORTE Z-Z

DETALLE DE REFUERZO PARA TUBERÍA DE Ø3" y Ø4"
Escala: 1/20

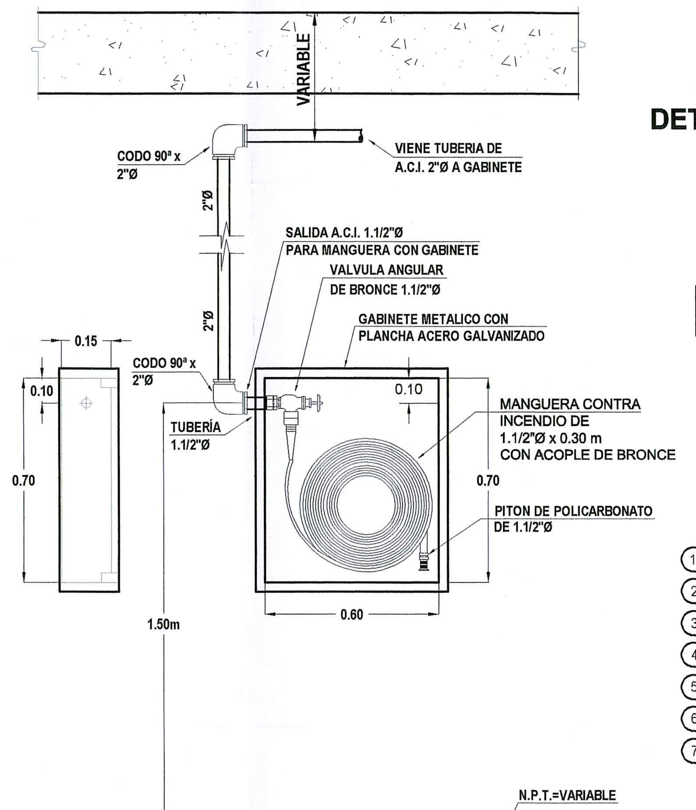

DETALLE DE GABINETE CONTRA INCENDIO TIPO II
S / E

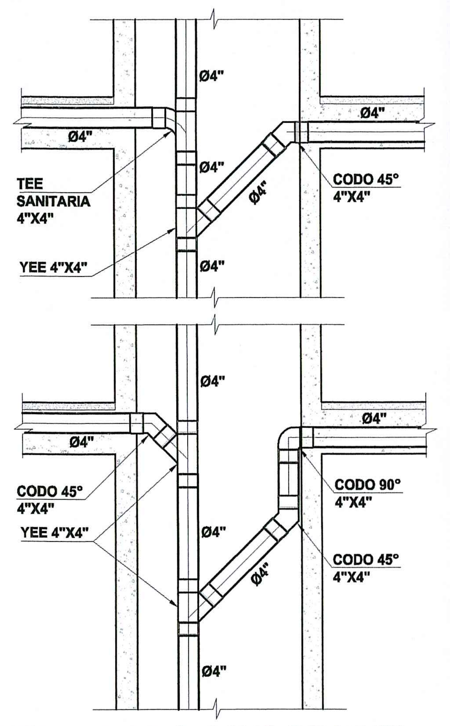

DETALLE DE CAMBIO DE NIVEL
NOTA : EL TIPO DE CONEXION DIFIERE SEGUN CADA DUCTO
S/E

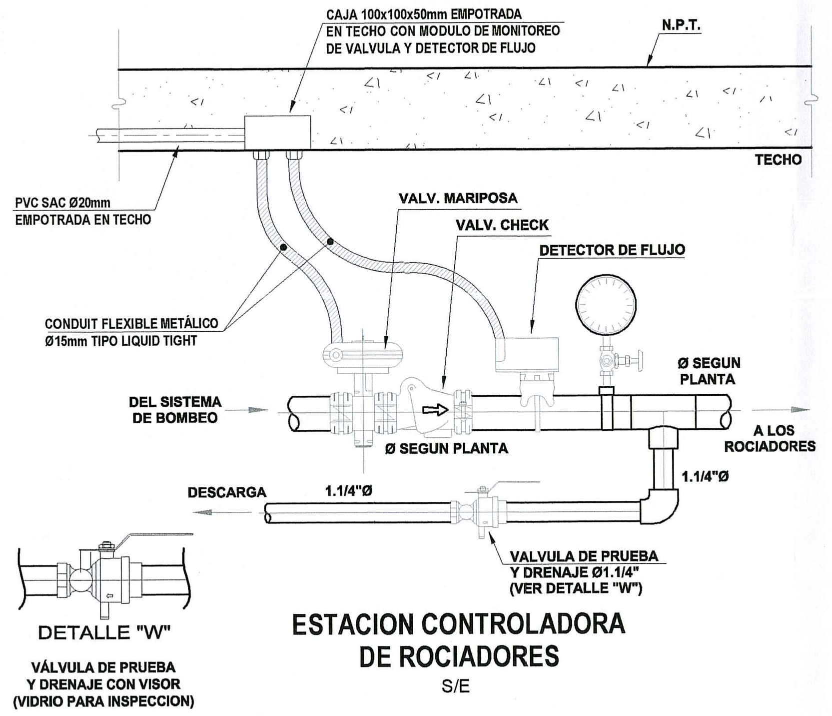

ESTACION CONTROLADORA DE ROCIADORES
S/E

NOTAS (CALENTADORES):
- LA CAPACIDAD DE TERMAS O CALENTADORES QUE SE INDICA EN LITROS PUEDE SER MODIFICADA SEGÚN CAPACIDADES COMERCIALES DISPONIBLES EN EL MERCADO. EN EL CASO DE INSTALAR EQUIPOS DE CAPACIDADES COMERCIALES MENORES A LAS INDICADAS, EL PROVEEDOR DEBERÁ SUSTENTAR LA MISMA EN CUMPLIMIENTO DE LA NORMA IS-0.10 RNE."

NOTA:
- DIMENSIONES SEGUN PROVEEDOR

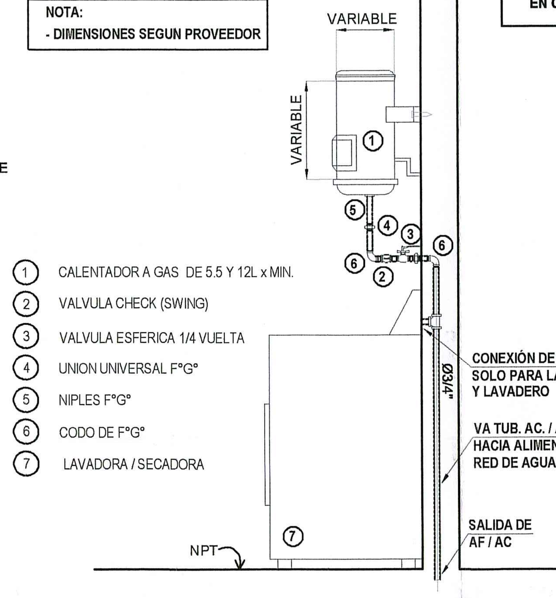

1. CALENTADOR A GAS DE 5.5 Y 12L x MIN.
2. VALVULA CHECK (SWING)
3. VALVULA ESFERICA 1/4 VUELTA
4. UNION UNIVERSAL F°G°
5. NIPLES F°G°
6. CODO DE F°G°
7. LAVADORA / SECADORA

INSTALACION DE CALENTADOR DE PASO A GAS

DETALLE DECALENTADOR A GAS
S/E

NOTA:
- DIMENSIONES SEGUN PROVEEDOR
- SUMINISTRO E INTALACION CORRESPONDIENTES AL PROVEEDOR

COMPONENTES DE LA INSTALACION:
1. CALENTADOR ELECTRICO DE 50Lts
2. VALVULA ESFERICA PESADA PARA A.F.Y A.C.
3. UNION UNIVERSAL F°G°
4. NIPLES F°G°
5. CODO DE F°G°
6. VALVULA CHECK (SWING) PARA TUB. A.F.
7. LAVADORA

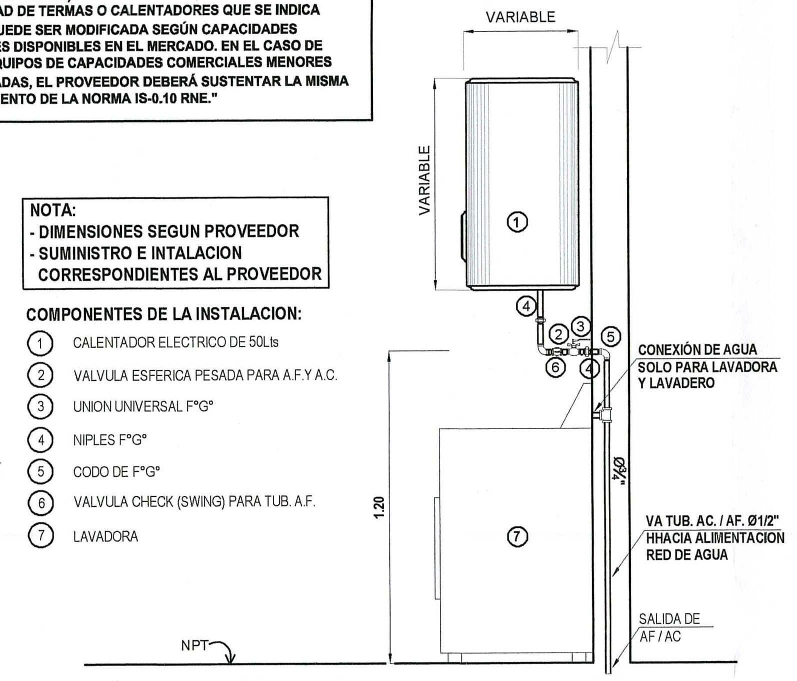

DETALLE DE INSTALACION DE CALENT. ELEC. DE ACUMULACION CAP: 50 LTS & 80LTS
S/E

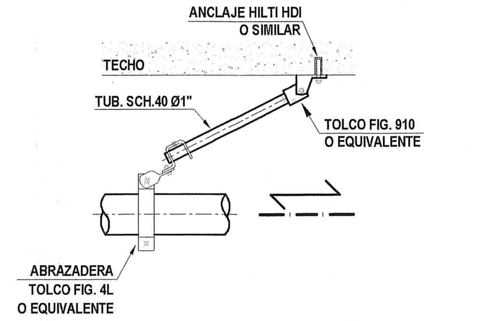

DETALLE DE SOPORTE ANTISISMICO LONGITUDINAL
S/E

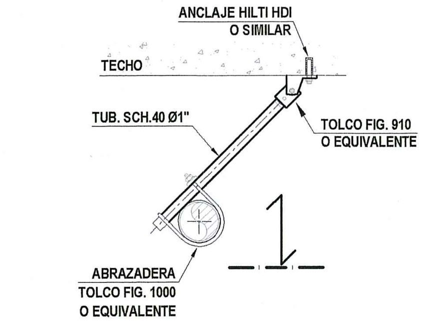

DETALLE DE SOPORTE ANTISISMICO TRANSVERSAL
S/E

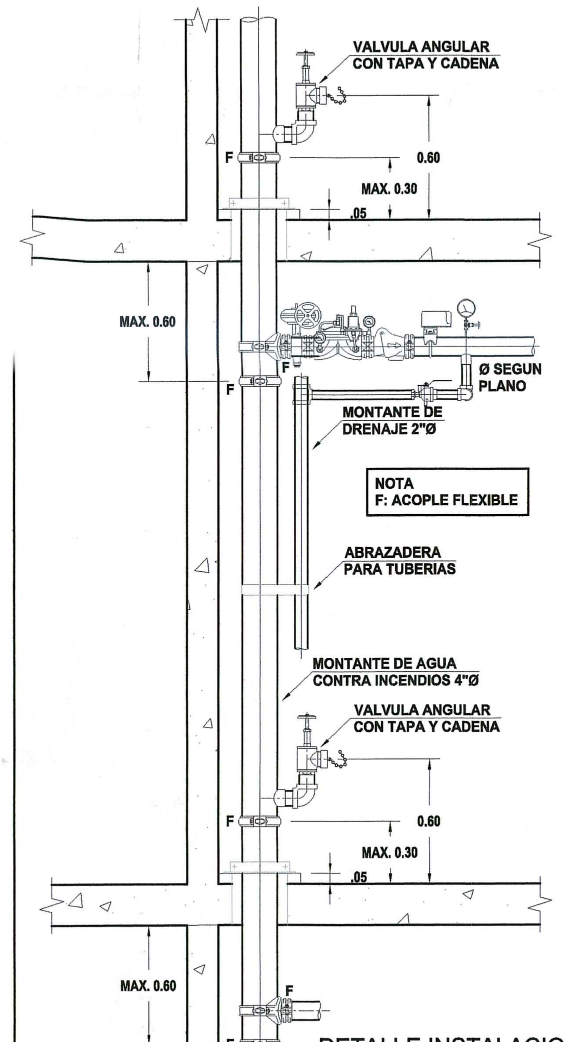

DETALLE INSTALACION DE VALVULA ANGULAR DE 2.1/2"Ø
S/E

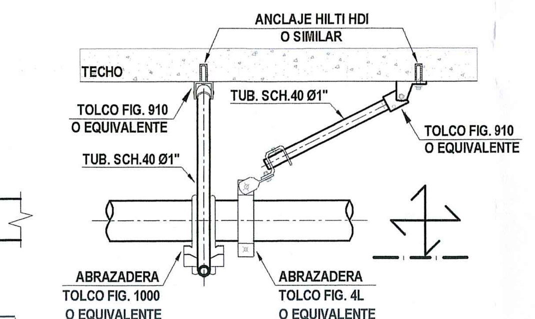

DETALLE DE SOPORTE ANTISISMICO LONGITUDINAL Y TRANSVERSAL
S/E

DIAM.	PUL.	1/2	3/4	1	1 1/4-2	2 1/2-4	MAYOR 4"
	MM.	15	20	25	32-50	65-100	>100
ACERO		2.0	2.5	3.0	3.5	4.0	4.50
COBRE		1.8	2.4	2.4	3.0	3.0	4.0
PVC		1.5	2.0	2.0	2.5	3.0	3.50

SEPARACION ENTRE COLGADORES EN TUBERÍAS COLGADAS
S/E

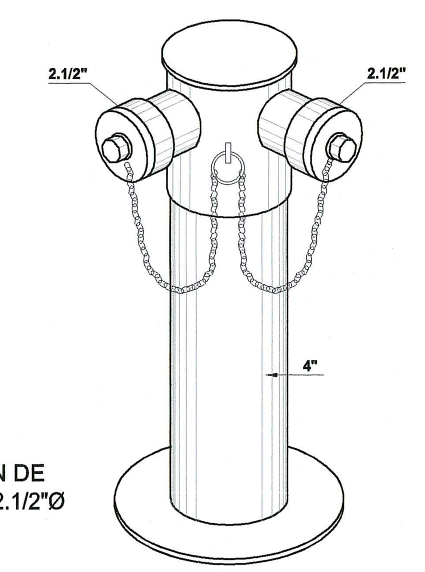

PARA TOMA EXTERIOR DE 2 SALIDAS DE 4"x 2.1/2" CON TAPONES DE 2.1/2" ROSCADOS CON CADENA

(SIMBOLO) :

DETALLE DE CONEXION SIAMESA TIPO POSTE
S/E

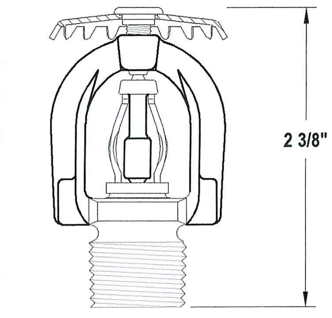

UPRIGHT SPRINKLER
S/E

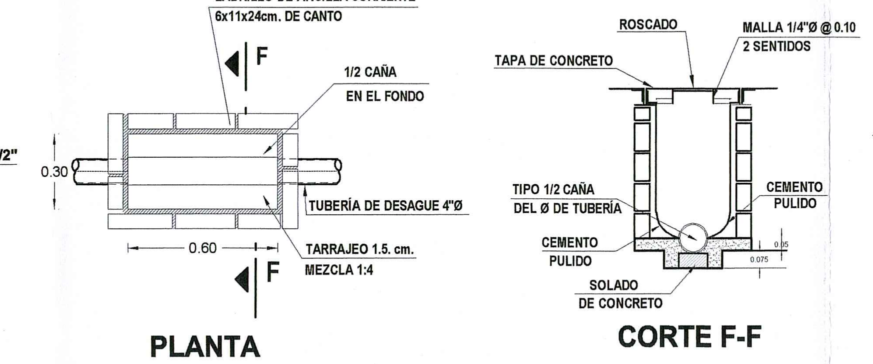

DETALLE DE CAJA DE REGISTRO 12"x24"
ESCALA: 1/20

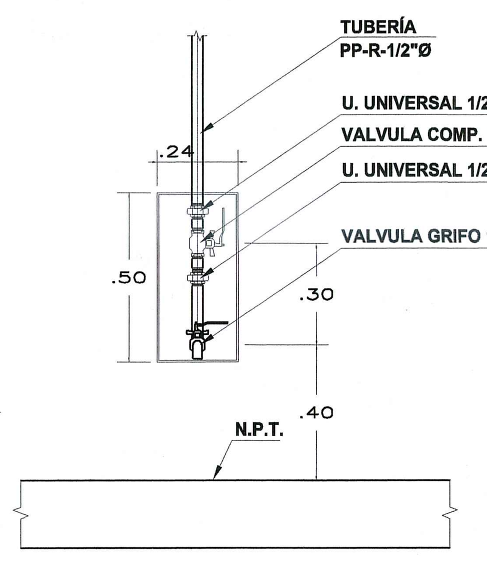

DETALLE GRIFO DE LIMPIEZA
ESCALA: 1/20

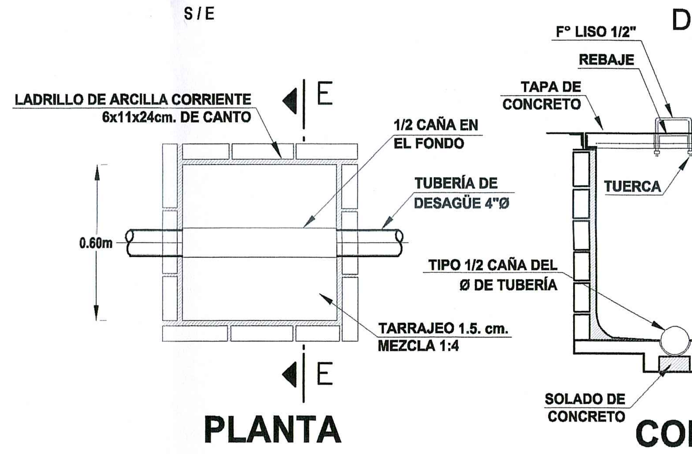

DETALLE DE CAJA DE REGISTRO 24"x24"
ESCALA: 1/20

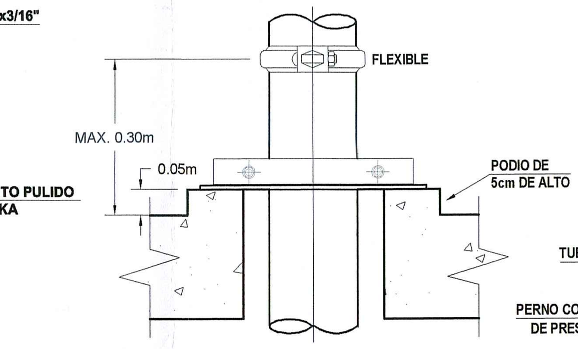

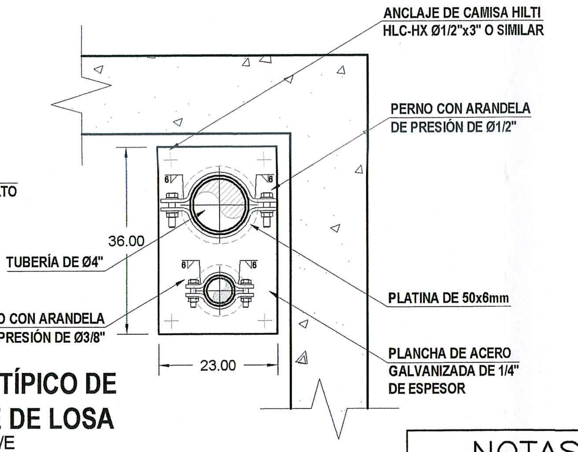

DETALLE TÍPICO DE SOPORTE DE LOSA
S/E

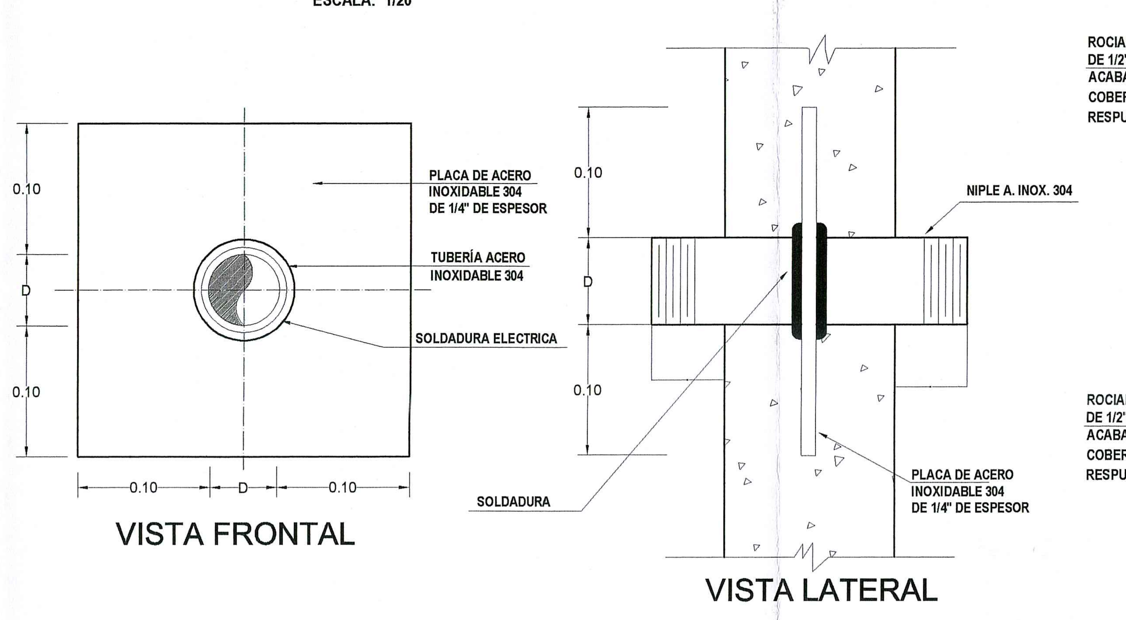

DETALLE ROMPE AGUA DE ACERO 304 ó SUPERIOR
S/E

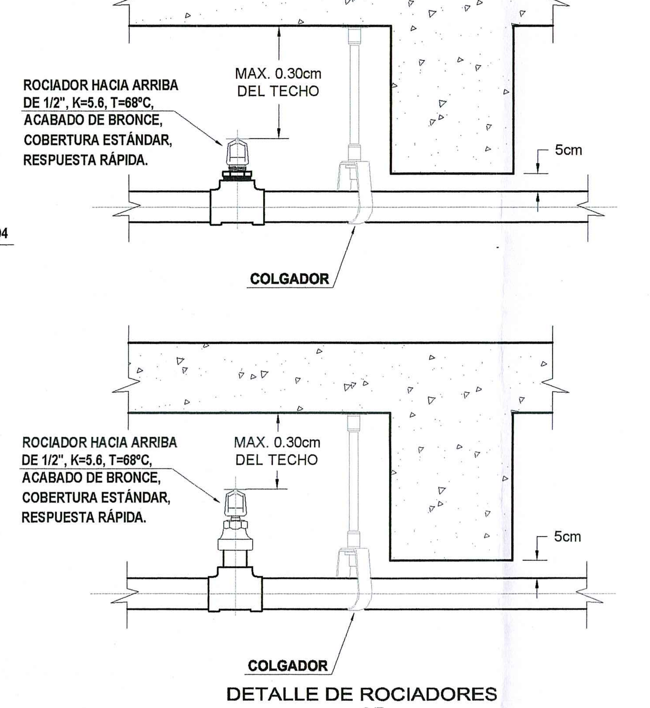

DETALLE DE ROCIADORES
S/E

NOTAS GENERALES ACI

1. TODOS LOS MATERIALES E INSTALACIÓN SERÁN DE ACUERDO A LAS NORMAS DEL NFPA Nº 13 EDICIÓN 2019 (SPRINKLERS), Y DE ACUERDO AL REGLAMENTO NACIONAL DE EDIFICACIONES, NORMA DE SEGURIDAD A130.). DE IGUAL FORMA, TODOS LOS COMPONENTES DEL SISTEMA DEBEN ESTAR LISTADOS CON UNA PRESIÓN DE TRABAJO IGUAL O MAYOR A LA PRESIÓN AL CUAL ES SISTEMA QUEDA PRESURIZADO.
2. LOS ROCIADORES PARA EL CUARTO DEL GRUPO ELECTRÓGENO SERÁN DE RESPUESTA Y COBERTURA ESTÁNDAR, CON TEMPERATURA DE ACTIVACIÓN A 93°C.
3. LAS TUBERÍAS AÉREAS SERÁN DE ACERO AL CARBONO SIN COSTURA SEGÚN ESTÁNDAR ASTM A53 GRADO B. SCH40.
4. LAS UNIONES MENORES A ø2 1/2" SERÁN ROSCADAS, Y LAS MAYORES O IGUALES A ø2 1/2" SERÁN RANURADAS.
5. SE EVITARA TODO TRABAJO DE SOLDADURA, EN CASO DE SER NECESARIO DEBERÁ CUMPLIRSE TODOS LOS REQUISITOS DE NFPA N°13.
6. TODOS LOS PERNOS, ESPÁRRAGOS, TUERCAS Y ACCESORIOS EN GENERAL DEBEN SER ZINCADOS. LOS TACOS DE EXPANSIÓN SERÁN LISTADOS PARA ESE USO.
7. LOS ROCIADORES EN CUARTOS ELÉCTRICOS DEBERÁN CONTAR CON UNA CUBIERTA DE PROTECCIÓN DEL BULBO (REJILLA METÁLICA) A FIN DE EVITAR SU ACCIDENTAL ROTURA Y CONSECUENTE DESCARGA DE CAUDAL. CASO CONTRARIO, CONSIDERAR CERRAMIENTO CORTAFUEGO MÍNIMO DE 2 HORAS PARA EVITAR COLOCAR ROCIADOR, DE ACUERDO A NFPA 13.
8. LOS COLGADORES PARA LAS TUBERÍAS DE AGUA CONTRA INCENDIO DEBERÁN SER DISTANCIADOS DE ACUERDO A LA "NFPA 13", Y LISTADO PARA ESE USO.
9. TODAS LAS TUBERÍAS DE ACERO DEBERÁN SER PROBADAS HIDROSTÁTICAMENTE A UNA PRESIÓN NO MENOR A 200PSI POR DOS HORAS SIN QUE SE APRECIE VARIACIÓN ALGUNA. DE ACUERDO A LA NFPA 13. DE IGUAL FORMA, PARA LAS ZONAS QUE ESTÉN SUJETAS NORMALMENTE A MÁS DE 150PSI, LAS TUBERÍAS DE ACERO DEBERÁN SER PROBADAS HIDROSTÁTICAMENTE A UNA PRESIÓN DE 50PSI MAYOR QUE LA PRESIÓN A LA CUAL QUEDE PRESURIZADO EL SISTEMA.
10. LAS TUBERÍAS Y LAS CONEXIONES DEL SISTEMA SERÁN LIMPIADAS CON UN CHORRO DE AGUA ANTES DE QUE LA CONEXIÓN SE HAGA A LA TUBERÍA DEL SISTEMA, DE ACUERDO A LA NFPA 13.

NOTA DE COTIZACIÓN

1. EL INSTALADOR DEL SISTEMA DE PROTECCIÓN CONTRA INCENDIO DEBERÁ CUBICAR COMPARANDO EL PRESENTE PROYECTO CON LOS RESPECTIVOS PLANOS DE ARQUITECTURA, SUS CORTES Y ELEVACIONES PARA TENER CABAL CONOCIMIENTO DE LOS DESNIVELES Y SINGULARIDADES DEL EDIFICIO PARA ASÍ COTIZAR TODOS LOS FITTINGS, TUBERÍAS Y ELEMENTOS NECESARIOS PARA MATERIALIZAR EL PROYECTO EN OBRA. NO SE ACEPTARAN COBROS EXTRAORDINARIOS ARGUMENTANDO DESCONOCIMIENTO DEL PROYECTO Y SU ARQUITECTURA.

LEYENDA
AGUA CONTRA INCENDIO

- TUBERÍA COLGADA PARA AGUA CONTRA INCENDIO ACERO SCH-40
- GABINETE CONTRA INCENDIO TIPO II — GCI
- CONEXION SIAMESA TIPO POSTE
- ROCIADOR HACIA ARRIBA; RESPUESTA Y COBERTURA ESTANDAR K=5.6 gpm/psi 1/2
- ROCIADOR HACIA ARRIBA; RESPUESTA RAPIDA Y COBERTURA ESTANDAR K=5.6 gpm/psi 1/2
- VALVULA DE PURGA DE AIRE AUTOMATICO
- ESTACION DE CONTROL DE ROCIADORES (VER DETALLE X) — ECR
- CODO DE 90° DE ACERO SCH-40 EN PLANTA
- TEE DE ACERO SCH-40
- SOPORTE ANTISISMICO LONGITUDINAL
- SOPORTE ANTISISMICO TRANSVERSAL
- CRUCE DE TUBERIAS SIN CONEXION
- VALVULA ANGULAR DE 2.1/2" PARA C.G.B.V.P.
- COLGADOR PARA TUBERIA
- CODO DE 90° SUBE
- CODO DE 90° BAJA
- TAPON HEMBRA

LEYENDA AGUA:

- MEDIDOR DE AGUA
- TUBERIA PARA AGUA FRIA DE PP-R
- TUBERIA PARA AGUA FRIA DE PP-R
- TUBERIA PARA AGUA CALIENTE DE PP-R
- VALVULA DE COMPUERTA EN TUBERIA VERTICAL
- VALVULA DE COMPUERTA EN TUBERIA HORIZONTAL
- CRUCE DE TUBERIAS SIN CONEXION
- CODO DE 90°
- CODO DE 45°
- CODO DE 90° SUBE
- CODO DE 90° BAJA
- TEE
- TEE CON SUBIDA
- TEE CON BAJADA
- UNION UNIVERSAL
- VALVULA DE COMPUERTA
- VALVULA DE CHECK

LEYENDA DESAGÜE:

- TUBERÍA DE DESAGÜE
- TUBERÍA DE DESAGÜE COLGADA
- TUBERÍA DE VENTILACIÓN
- CODO DE 45°
- CODO DE 90°
- CODO DE 90° CON VENTILACIÓN
- TEE SANITARIA
- YEE SIMPLE
- REDUCCIÓN
- SENTIDO DE FLUJO
- TRAMPA "P"
- TRAMPA "U"
- TERMINAL DE VENTILACIÓN EN EL TECHO
- REGISTRO ROSCADO EN PISO
- REGISTRO ROSCADO EN TUBERÍA COLGADA
- SUMIDERO
- CAJA DE REGISTRO — COTA TAPA / COTA FONDO / DIMENSION

CARACTERISTICAS DE ROCIADOR AUTOMATICO DE A.C.I.

MODELO	:	UPRIGHT
TIPO	:	RESPUESTA RÁPIDA COBERTURA ESTÁNDAR
COEFICIENTE "K"	:	5.6
CAUDAL PROMEDIO	:	17.75 G.P.M
COBERTURA DISEÑO	:	118.34 pies2
TEMP. DE ACTIVACIÓN	:	68°C
TEMP. AMBIENTE MÀX (EN TECHO)	:	38°C
PERSIÓN MÍN. DE DISEÑO:		9.10 PSI
PERSIÓN MAX. DE TRABAJO:		175 PSI

NOTAS:
TIPO DE RIESGO: ORDINARIO I (EN ESTACIONAMIENTOS)
TIPO DE RIESGO: LEVE O LIGERO (EN LOS PISOS SUPERIORES)
ÁREA DE DISEÑO: 1001.25 pies2
ÁREA POR ROCIADOR: 118.34 pie2
DENSIDAD: 0.15GPM/PIE2
NUMERO DE ROCIADORES CALCULADOS: 09
TIEMPO DE AUTONOMÍA: 60 MINUTOS
RESERVA AGUA MIN. REQUERIDA PARA EL SISTEMA: 106.69 m3
PRESION REQUERIDA POR EL SISTEMA: 206 PSI

NOTAS GENERALES IISS

1. LAS TUBERÍAS PARA DESAGUE TENDRAN UNA PENDIENTE MINIMA DE 1% EN DIAMETROS DE 4"ø Y MAYORES; Y NO MENOR DE 1.5% EN DIAMETROS DE 3"ø E INFERIORES.
2. LAS TUBERÍAS Y ACCESORIOS PARA DESAGUE SERAN DE P.V.C. (PESADA) DE MARCA RECONOCIDA, CUYA FABRICACION DEBERA CUMPLIR LA NORMATIVA VIGENTE.
3. TODOS LOS EXTREMOS DE TUBERÍAS VERTICALES QUE TERMINEN EN EL TECHO, LLEVARAN SOMBRERO DE VENTILACION Y SE PROLONGARAN MÍNIMO A 0.30m. SOBRE EL NIVEL DEL MISMO.
4. LAS PRUEBAS DE LAS TUBERÍAS PARA AGUA SERAN A 150 LBS./PULG.2 DURANTE 60 MINUTOS, ANTES DE LA COLOCACION DEL AISLAMIENTO Y LLENADO DE ELEMENTOS ESTRUCTURALES.
5. LAS VALVULAS DE INTERRUPCION QUE SE UBIQUE EN LA PARED SE INSTALARAN EN NICHO DE MAMPOSTERIA DE 0.30X0.15 Y 10 CM DE PROFUNDIDAD CON MARCO Y PUERTA DE MADERA.
6. LAS PAREDES Y FONDO DE CISTERNA, POZO SUMIDERO Y CAMARA DE BOMBEO DEBERAN SER DEBIDAMENTE IMPERMEABILIZADAS CON TARRAJEO PULIDO CON MORTERO 1:5 + SIKA O SIMILAR.
7. LAS VALVULAS DE INTERRUPCION QUE SE INSTALEN EN LOS SERVICIOS HIGIENICOS Y EN LOS LAVADEROS SERAN DEL TIPO BOLA (1/4 DE VUELTA) O SEGÚN COORDINACION.
8. LAS TUBERÍAS Y ACCESORIOS PARA AGUA FRIA Y CALIENTE SERAN DE PPR PN16 Y EN EL CUARTO DE BOMBAS DEBERAN SER DE PPR PN20.
9. PARA LAS PRUEBAS DE LA RED DE DESAGUE SE LLENARAN LAS TUBERÍAS TAPONEANDO LAS SALIDAS BAJAS DEBIENDO PERMANECER LLENAS DE AGUA DURANTE 47 HORAS POR LO MENOS ANTES DEL LLENADO DE ELEMENTOS ESTRUCTURALES.
10. LOS TUBOS DE VENTILACIÓN DEBERÁN TENER UNA PENDIENTE UNIFORME NO MENOR DE 1% EN FORMA TAL QUE EL AGUA QUE PUDIERE CONDENSARSE EN ELLOS, ESCURRA A UN CONDUCTO DE DESAGÜE O MONTANTE.
11. SE PODRAN INSTALAR SUMIDEROS CON TAPA EN COORDINACIÓN CON EL PROPIETARIO A FIN DE EVITAR MALOS OLORES EN ESPACIOS DE DONDE SE USO NO SEA FERCUENTE..
11. TODOS LOS LAVATORIOS DE LAS BATERÍAS DE BAÑOS CONTARÁN INDEPENDIENTEMENTE CON UNA VÁLVULA DE CORTE PARA MANTENIMIENTO.
12. LOS ROCIADORES UBICADOS EN CUARTOS ELÉCTRICOS DEBERÁN CONTAR CON UNA CUBIERTA DE PROTECCIÓN DEL BULBO (REJILLA METÁLICA) A FIN DE EVITAR SU ACCIDENTAL ROTURA Y CONSECUENTE DESCARGA INNECESARIA DE CAUDAL.
13. SE CONSIDERA QUE EL AGUA TRATADA TENDRÁ LA CALIDAD EXIGIDA POR LA NORMA VIGENTE A FIN DE REALIZAR EL RIEGO SUPERFICIAL DE MANERA ADECUADA. VERIFICAR EN ESPECIALISTA DE PTARG.

REVISORES URBANOS Ley N° 29090 PROYECTO Modalidad: B C D CONFORME INSTALACIONES SANITARIAS
JORGE LUIS CASTILLO CHAVEZ INGENIERO SANITARIO CIP N° 72389 REVISOR URBANO IS-III-0083
MAXIMIZA REVISORES URBANOS N° de Expediente: Fecha: 19 MAR. 2022

MUNICIPALIDAD DE MIRAFLORES
MUNICIPALIDAD / C. TECNICA / R. URBANOS / ANTEPROYECTO / PROYECTO / MODIFICACIÓN DE PROYECTO / OTROS / CONFORMIDAD DE OBRA
30 MAR. 2022
MODALIDAD: A B C D
OPERADOR DE MODULO
RECIBIDO

UMA.NET.PE
proyectos@uma.net.pe

Avenida Camino Real 1236, Int. A
San Isidro - Lima - Perú
01 - 691 4741

EDIFICIO MULTIFAMILIAR MALECÓN LA PAZ

UBICACIÓN: AV. LA PAZ, Mz "K", LOTE N° 10 URB. ARMENDARIZ POTRERO DE LAS ÁNIMAS
DISTRITO: MIRAFLORES
PROVINCIA: LIMA
REGIÓN: LIMA
PROPIETARIO: INVERSIONES INMOBILIARIAS MALECÓN LA PAZ S.A.C
FIRMA DE PROPIETARIO: Patricio Barron Olarte Apoderado Legal
PROFESIONAL RESPONSABLE: DANIEL CARLOS SEGURA OROZCO INGENIERO SANITARIO CIP. 138435
SELLO Y FIRMA: DANIEL CARLOS SEGURA OROZCO INGENIERO SANITARIO Reg. CIP N° 138435
ETAPA: PROYECTO
ESPECIALIDAD: INSTALACIONES SANITARIAS
PLANO: LEYENDAS Y DETALLES GENERALES
ARCHIVO CAD: 220125-IS-PL-ELPaz
DIBUJO: ALANYA F.
FECHA: ENERO 2022
ESCALA: INDICADA
LÁMINA: IS-27